TRENITALIA
GRUPPO FERROVIE DELLO STATO ITALIANE
DIREZIONE LOGISTICA INDUSTRIALE

HMU BLUES HTR412/HTR312
IMPIANTO CLIMATIZZAZIONE

CATALOGO PARTI DI RICAMBIO N° 2.05.1287

MITSUBISHI ELECTRIC KLIMAT
TRANSPORTATION SYSTEMS S.p.A.

DIREZIONE LOGISTICA INDUSTRIALE

HMU BLUES HTR412/HTR312
IMPIANTO CLIMATIZZAZIONE

CATALOGO PARTI DI RICAMBIO N° 2.05.1287

TRENITALIA S.p.A.
PROPRIETÀ RISERVATA

I N D I C E

Avvertenze generali per la consultazione del catalogo 2

Pubblicazioni collegate 4

Schema di configurazione 5

Tavole figurate 9

Indice delle parti di ricambio 53

Indice delle categorie 63

Elenco ditte richiamate nel catalogo 71

AVVERTENZE GENERALI PER LA CONSULTAZIONE DEL CATALOGO

1) DEFINIZIONI

Gli impianti si intendono composti da un insieme di «gruppi».
Ciascun gruppo è a sua volta costituito da un insieme di «sottogruppi».
Nei sottogruppi si individuano i singoli «componenti».

2) RICERCA DELLE PARTI DI RICAMBIO

Per una corretta ricerca delle parti di ricambio illustrate ed elencate nel catalogo, è necessario consultare le tavole e le relative pagine descrittive delle parti di ricambio, come indicato ai successivi punti 3) - 4).

3) TAVOLE

— Sulle prime tavole del catalogo, contrassegnate dalle lettere ALFA e BETA, è indicata la disposizione dei vari gruppi.
— Le tavole contrassegnate con le lettere A, B ecc. illustrano le apparecchiature nel loro insieme; in esse si individuano i «sottogruppi».
— Su ogni tavola è riportato in basso a partire da sinistra, il tipo di rotabile su cui è montato l'impianto, il numero del catalogo, la denominazione del gruppo o sottogruppo, eventuale numero del disegno Ditta, eventuali estremi di classifica F.S., mese ed anno di edizione e numero della tavola; questo ultimo risulta così stabilito:
  - per tavole di gruppi: numerazione alfabetica;
  - per tavole di sottogruppi: indicazione alfa-numerica composta per la prima posizione dalla lettera che individua il gruppo, per la seconda posizione da un numero progressivo;
  - per tavole di componenti esplosi indicazione alfa-numerica composta per le prime posizioni dagli stessi numeri che identificano il sottogruppo, per l'ultima posizione da un numero progressivo.
— L'indice delle tavole è impostato secondo la successione alfa-numerica.

4) PAGINE DESCRITTIVE DELLE PARTI DI RICAMBIO

Le singole colonne descrivono quanto di seguito precisato:

Colonna a) – Categoria e progressivo F.S.

Colonna b) – Descrizione del componente.

Colonna c) – Riferimento sulla tavola:
nella pagina descrittiva relativa alla tavola di assieme dell'apparecchiatura e nelle pagine descrittive relative alle tavole dei gruppi e sottogruppi, sono indicati i numeri progressivi che individuano i componenti rappresentati nelle tavole stesse.
L'asterisco che può comparire a fianco dei numeri, indica l'esistenza della tavola del componente esploso in una successiva illustrazione.

Colonna d) – Codice Ditta Fornitore: sono riportati i numeri di codice delle Ditte che figurano nell'«ELENCO DITTE RICHIAMATE NEL CATALOGO».

Colonna e) – Codice Ditta Documento: sono riportati i numeri di codice a 4 cifre attribuiti da F.S. alle Ditte fornitrici, con riferimento al numero del disegno identificativo del singolo particolare (colonna «f»).

Colonne f-g) – Documento identificativo: nella colonna «f» è riportato il numero di disegno, di matricola o il codice con il quale la Ditta compilatrice del catalogo individua il singolo particolare, mentre l'eventuale segno o posizione è riportato nella colonna «g».

Colonna h) – Numero di pezzi in opera. La quantità di pezzi indicata in questa colonna si riferisce sempre alla relativa rappresentazione sulla tavola figurata.

Colonna i) – Unità di conto gestionale F.S.

Colonna j) – Note: quando nella colonna «c» (riferimento sulla tavola) compare l'asterisco «*» a fianco del numero, nella colonna «j» è indicata la tavola sulla quale il particolare in questione viene maggiormente dettagliato.

NEL CASO CHE L'ELENCAZIONE DEI PARTICOLARI RAPPRESENTATI SULLA TAVOLA RICHIEDA PIÙ PAGINE, LA TAVOLA FIGURATA SI RIPETE.

5) ABBREVIAZIONI

Nelle elencazioni le unità di misura (ove esistono) sono indicate con le sigle previste nella tabella CNR-UNI 10003-74.

PUBBLICAZIONI COLLEGATE

SCHEMA DI CONFIGURAZIONE

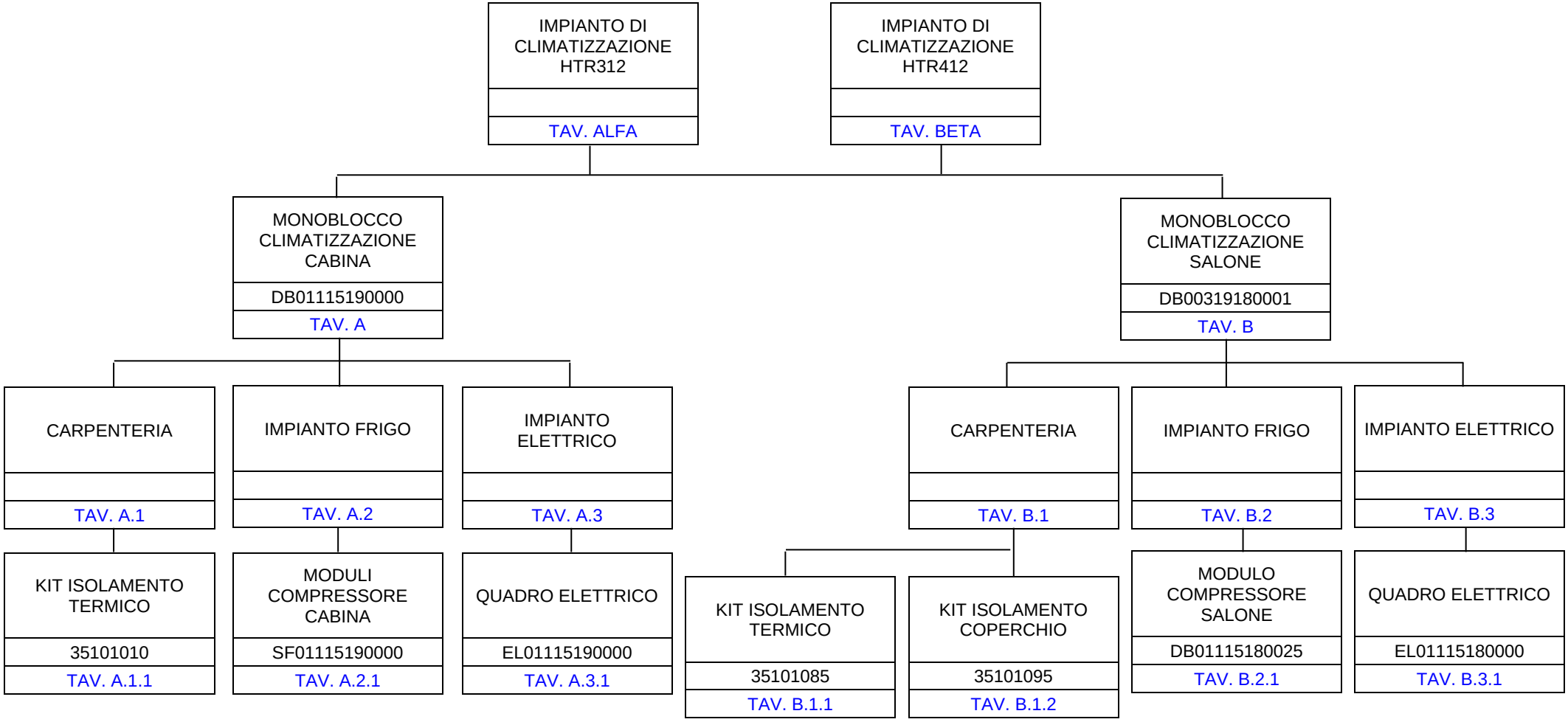

SCHEMA DI CONFIGURAZIONE	HMU BLUES HTR412/HTR312 - IMPIANTO CLIMATIZZAZIONE	MITSUBISHI ELECTRIC KLIMAT TRANSPORTATION SYSTEMS S.p.A.	F. 1 / 1

TAVOLE FIGURATE

Cat. e progr. FS	DESCRIZIONE	Riferim. Sulla tavola	C.D. Fornit.	Codice ditta documento	Documento identificativo		Numero di pezzi in opera	Unità di conto	NOTE
					Numero	Segno Matr. Pos.			
a	b	c	d	e	f	g	h	i	j
720/381	MONOBLOCCO CLIMATIZZAZIONE CABINA	1*	1	1014	DB01115190000		2		VEDI TAV. A
	MONOBLOCCO CLIMATIZZAZIONE SALONE	2*	1	1014	DB00319180001		6		VEDI TAV. B
720/385	SONDA CO2 CONNETTORIZZATA	3	1	1014	80630195		3		
720/384	SONDA TEMPERATURA ARIA CAREL NTC015WH01 CONNETTORIZZATA	4	11	1014	80630031		10		

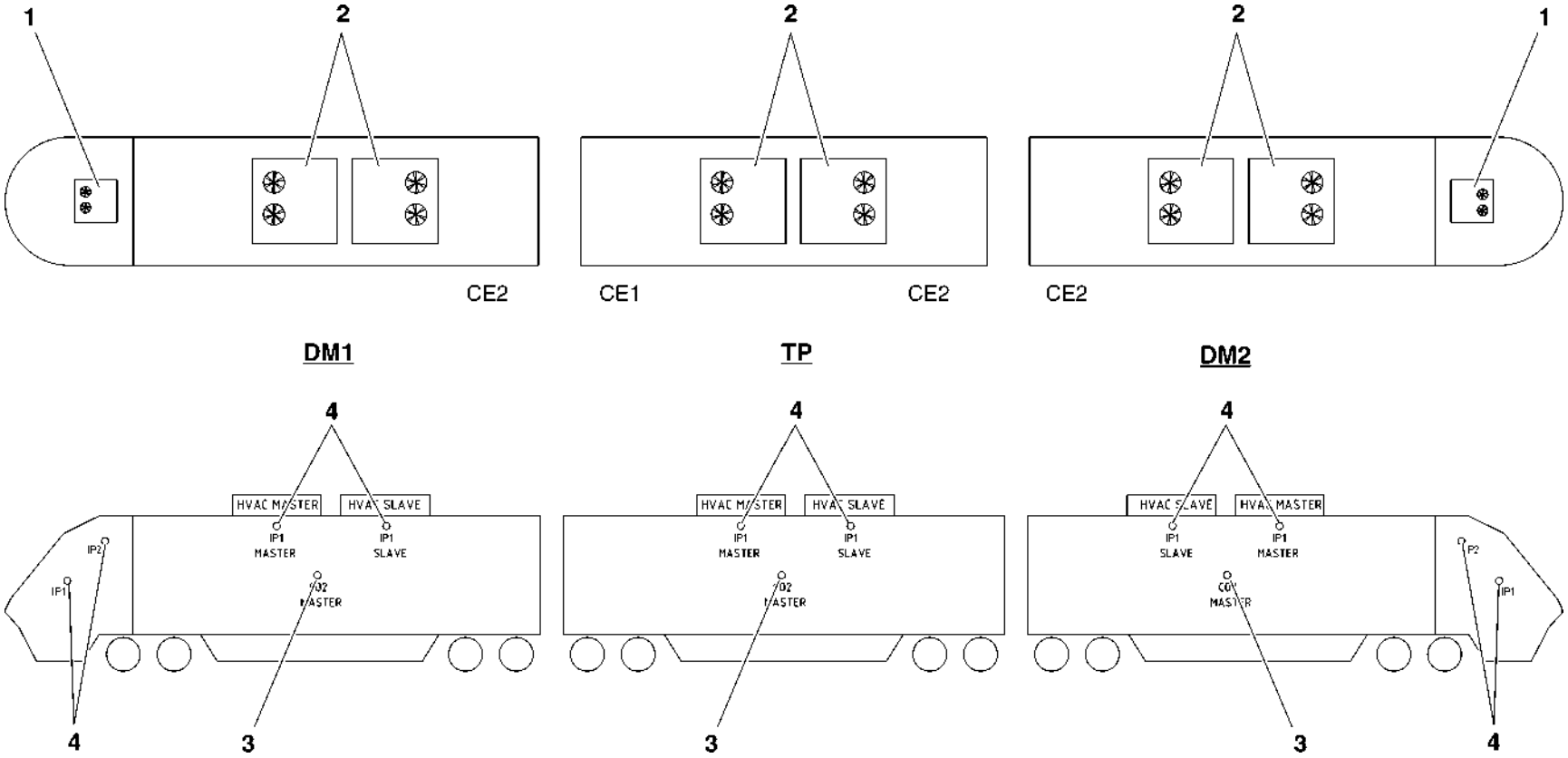

HMU BLUES HTR412/HTR312 - IMPIANTO CLIMATIZZAZIONE	IMPIANTO CLIMATIZZAZIONE HTR312	N. Elenco composiz.	Cat./Progr. FS	Tavola ALFA
Catalogo n. 2.05.1287		N. Disegno		Edizione LUGLIO 2023

Cat. e progr. FS	DESCRIZIONE	Riferim. Sulla tavola	C.D. Fornit.	Codice ditta documento	Documento identificativo		Numero di pezzi in opera	Unità di conto	NOTE
					Numero	Segno Matr. Pos.			
a	b	c	d	e	f	g	h	i	j
720/381	MONOBLOCCO CLIMATIZZAZIONE CABINA	1*	1	1014	DB01115190000		2		VEDI TAV. A
	MONOBLOCCO CLIMATIZZAZIONE SALONE	2*	1	1014	DB00319180001		8		VEDI TAV. B
720/385	SONDA CO2 CONNETTORIZZATA	3	1	1014	80630195		4		
720/384	SONDA TEMPERATURA ARIA CAREL NTC015WH01 CONNETTORIZZATA	4	11	1014	80630031		12		

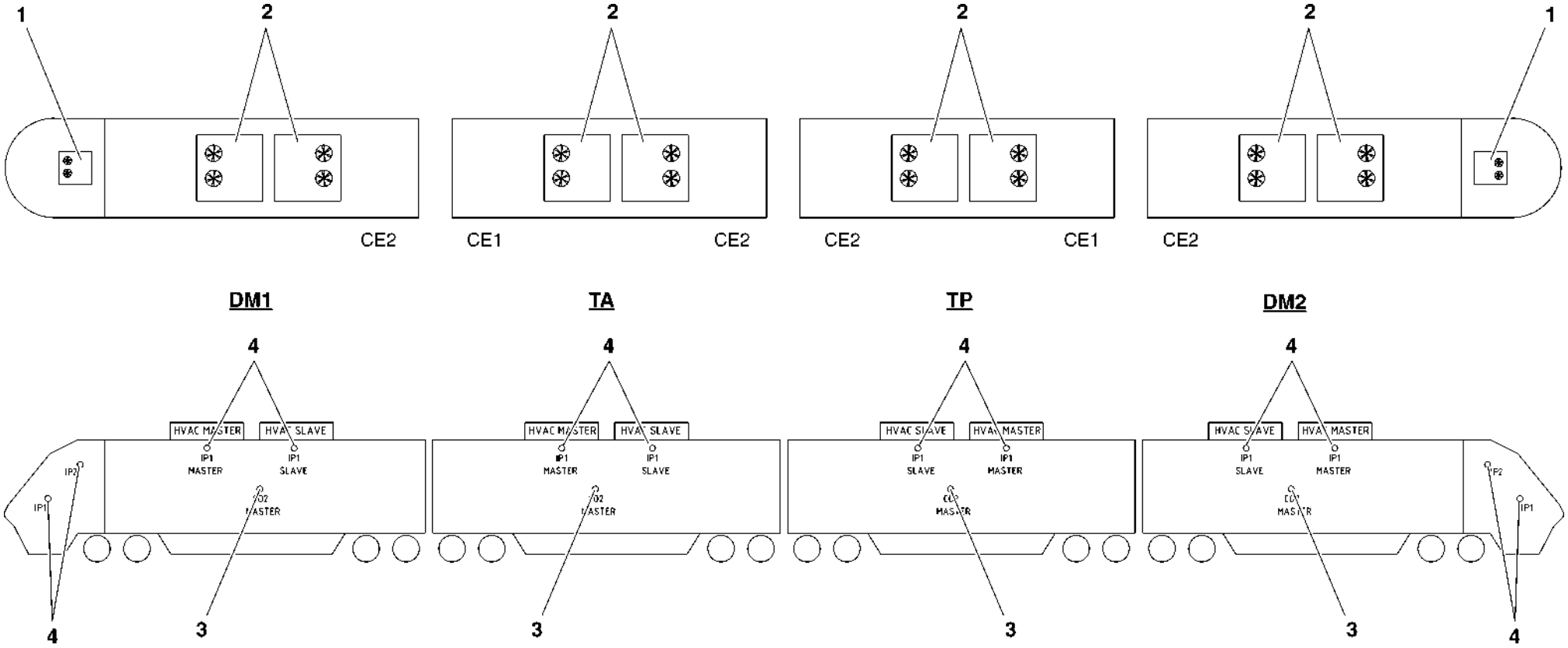

HMU BLUES HTR412/HTR312 - IMPIANTO CLIMATIZZAZIONE	IMPIANTO CLIMATIZZAZIONE HTR412	N. Elenco composiz.	Cat./Progr. FS	Tavola **BETA**
Catalogo n. 2.05.1287		N. Disegno		Edizione LUGLIO 2023

Cat. e progr. FS	DESCRIZIONE	Riferim. Sulla tavola	C.D. Fornit.	Codice ditta documento	Documento identificativo		Numero di pezzi in opera	Unità di conto	NOTE
					Numero	Segno Matr. Pos.			
a	b	c	d	e	f	g	h	i	j
	CARPENTERIA	1*	1				1		VEDI TAV. A.1
	IMPIANTO FRIGO	2*	1				1		VEDI TAV. A.2
	IMPIANTO ELETTRICO	3*	1				1		VEDI TAV. A.3

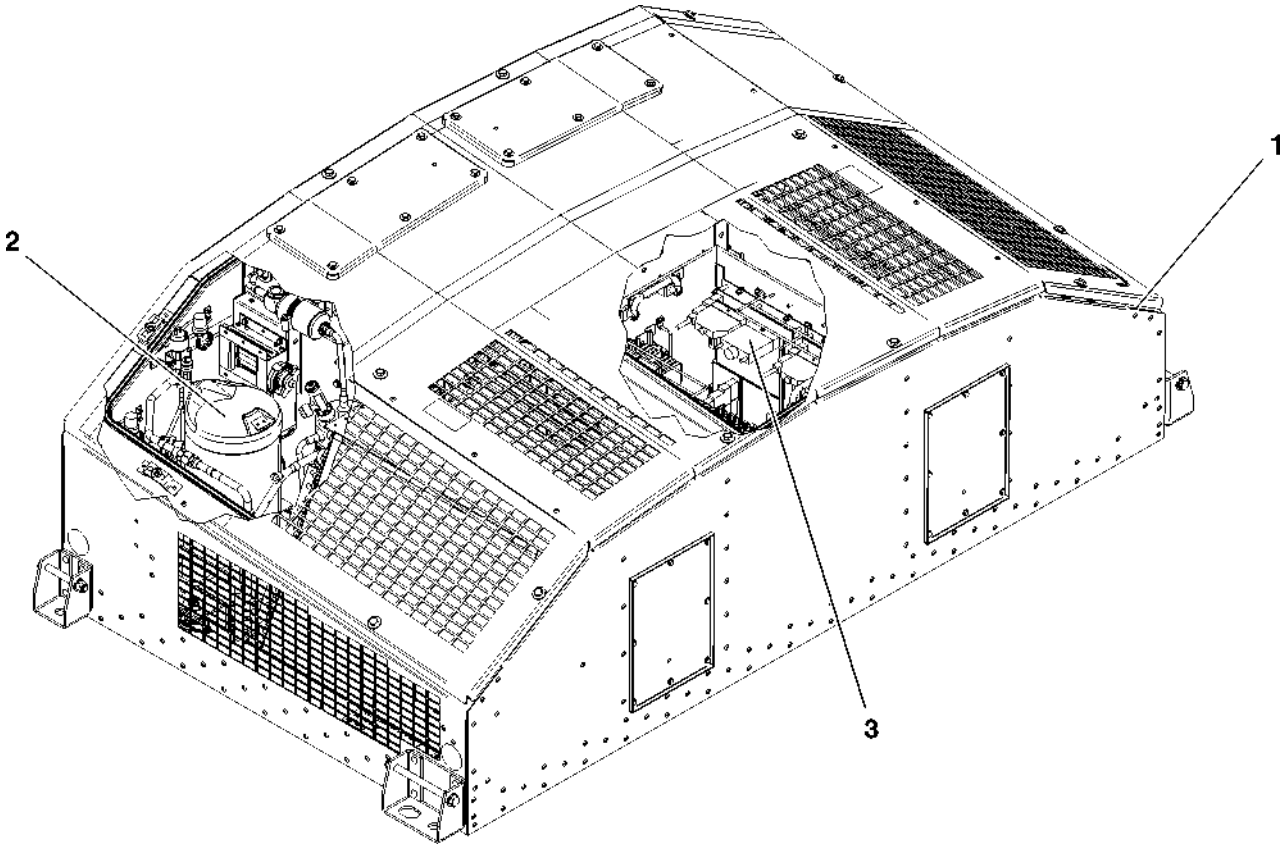

HMU BLUES HTR412/HTR312 - IMPIANTO CLIMATIZZAZIONE	MONOBLOCCO CLIMATIZZAZIONE CABINA	N. Elenco composiz.	Cat./Progr. FS	Tavola A
Catalogo n. 2.05.1287		N. Disegno DB01115190000	720/381	Edizione LUGLIO 2023

Cat. e progr. FS	DESCRIZIONE	Riferim. Sulla tavola	C.D. Fornit.	Codice ditta documento	Documento identificativo		Numero di pezzi in opera	Unità di conto	NOTE
					Numero	Segno Matr. Pos.			
a	b	c	d	e	f	g	h	i	j
	COPERCHIO SUPERIORE	1	1	1014	DB01115190010		1		
	COPERCHIO LATERALE COMPRESSORE DESTRO	2	1	1014	CA01115190013		1		
	COPERCHIO LATERALE COMPRESSORE SINISTRO	3	1	1014	CA01115190014		1		
	COPERCHIO LATERALE VENTILATORE CONDENSAZIONE	4	1	1014	CA01115190017		2		
	COPERCHIO LATERALE TRATTAMENTO ARIA	5	1	1014	CA01115190041		2		
	PIASTRA CALPESTABILE	6	1	1014	CA01115190042		1		
	PIASTRA CALPESTABILE	7	1	1014	CA01115190043		1		
	KIT ISOLAMENTO TERMICO	8*	1	1014	35101010		1		VEDI TAV. A.1.1
	GUARNIZIONE MR104 DUREZZA 50 Sh. A	9	1	1014	35120720		6 m		
	GUARNIZIONE TUBOLARE SILICONICA SP. 15/10	10	1	1014	35120500		7,5 m		
	GUARNIZIONE ESTRAZIONE ARIA	11	1	1014	35120980		1		
	GUARNIZIONE RICAMBIO/MANDATA ARIA	12	1	1014	35120990		2		
	DIAFRAMMA SCARICO CONDENSA DIAVIA 69200	13	22	1014	FER-003343600		4		
	GUARNIZIONE TIPO ARMAFLEX RAIL SD	14	23	1014	35180315		Q.B.		
	COPERCHIO FILTRI	15	1	1014	DB01115190044		2		

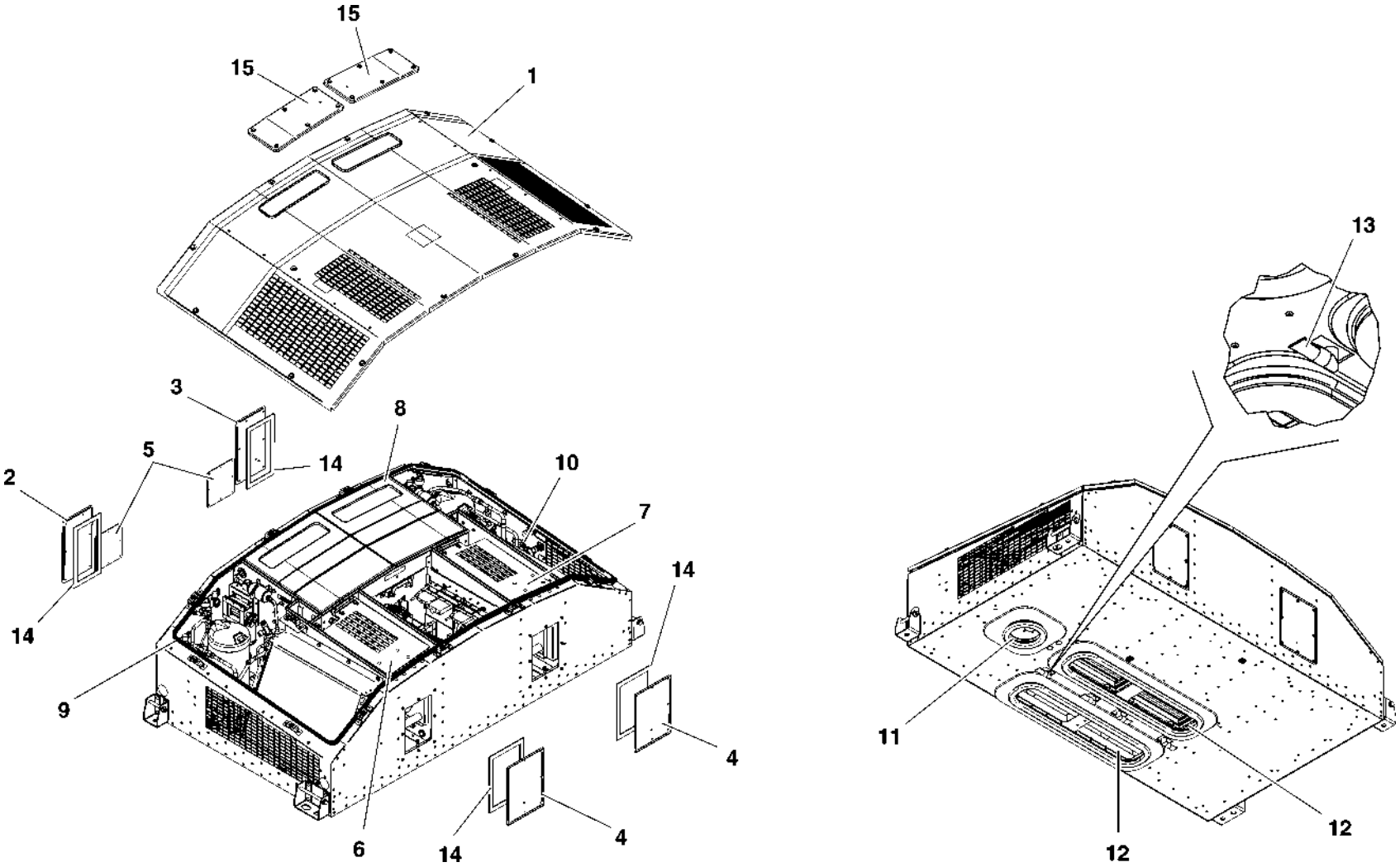

HMU BLUES HTR412/HTR312 - IMPIANTO CLIMATIZZAZIONE	CARPENTERIA	N. Elenco composiz.	Cat./Progr. FS	Tavola A.1
Catalogo n. 2.05.1287		N. Disegno		Edizione LUGLIO 2023

Cat. e progr. FS	DESCRIZIONE	Riferim. Sulla tavola	C.D. Fornit.	Codice ditta documento	Documento identificativo		Numero di pezzi in opera	Unità di conto	NOTE
					Numero	Segno Matr. Pos.			
a	b	c	d	e	f	g	h	i	j
	PANNELLO ISOLANTE 1	1	1	1014	0035101010_001		1		
	PANNELLO ISOLANTE 2	2	1	1014	0035101010_002		1		
	PANNELLO ISOLANTE 3	3	1	1014	0035101010_003		1		
	PANNELLO ISOLANTE 4	4	1	1014	0035101010_004		1		
	PANNELLO ISOLANTE 5	5	1	1014	0035101010_005		1		
	PANNELLO ISOLANTE 6	6	1	1014	0035101010_006		1		
	PANNELLO ISOLANTE 7	7	1	1014	0035101010_007		1		
	PANNELLO ISOLANTE 8	8	1	1014	0035101010_008		1		
	PANNELLO ISOLANTE 9	9	1	1014	0035101010_009		1		
	PANNELLO ISOLANTE 10	10	1	1014	0035101010_010		1		
	PANNELLO ISOLANTE 11	11	1	1014	0035101010_011		1		

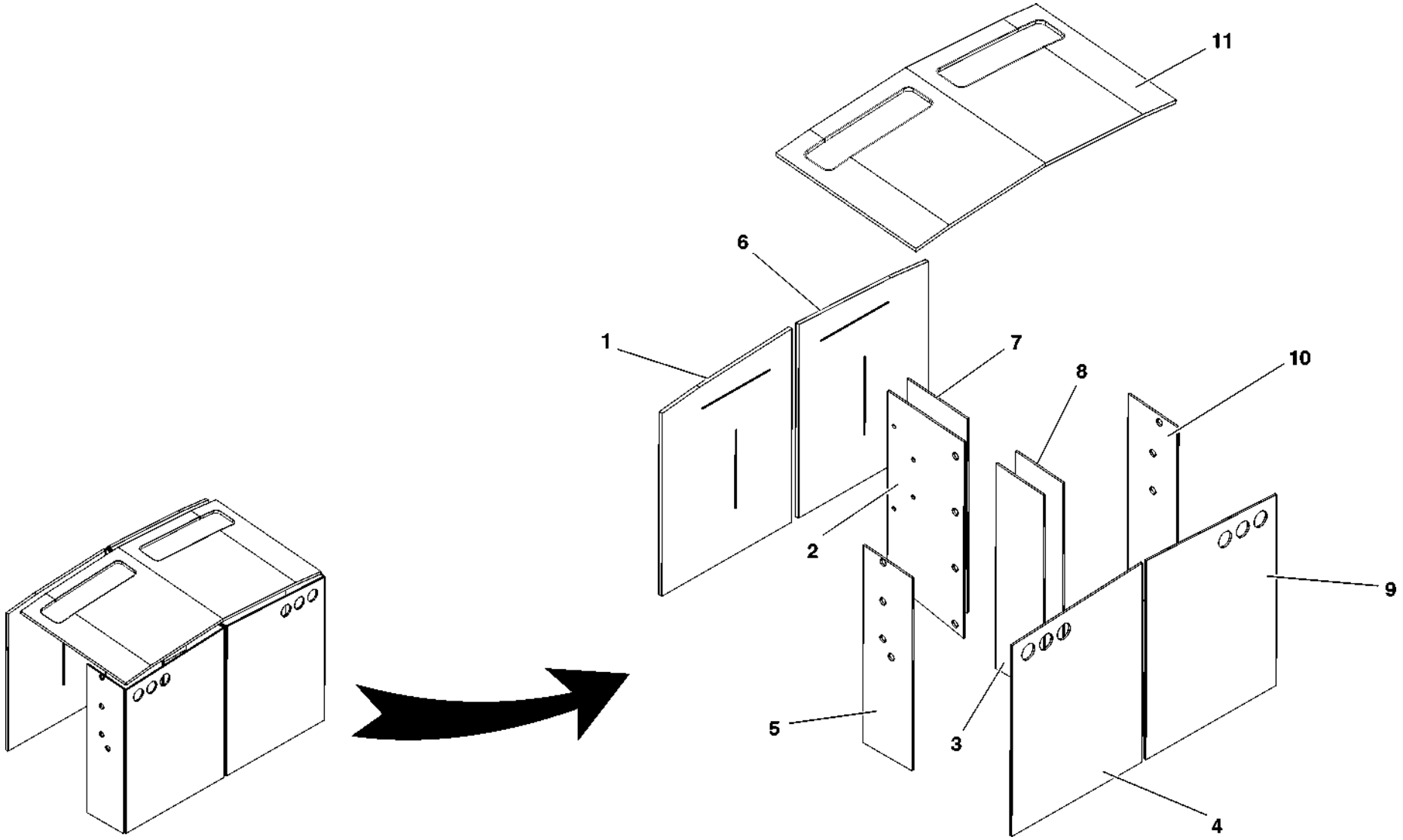

HMU BLUES HTR412/HTR312 - IMPIANTO CLIMATIZZAZIONE	KIT ISOLAMENTO TERMICO	N. Elenco composiz.	Cat./Progr. FS	Tavola A.1.1
Catalogo n. 2.05.1287		N. Disegno 35101010		Edizione LUGLIO 2023

Cat. e progr. FS	DESCRIZIONE	Riferim. Sulla tavola	C.D. Fornit.	Codice ditta documento	Documento identificativo		Numero di pezzi in opera	Unità di conto	NOTE
					Numero	Segno Matr. Pos.			
a	b	c	d	e	f	g	h	i	j
720/386	BATTERIA CONDENSANTE DESTRA	1	1	1014	50170550		1		
720/387	BATTERIA CONDENSANTE SINISTRA	2	1	1014	50170555		1		
720/388	BATTERIA EVAPORANTE DESTRA	3	1	1014	50200500		1		
720/389	BATTERIA EVAPORANTE SINISTRA	4	1	1014	50200505		1		
720/390	FILTRO ARIA G3 500x300x24 EN45545	5	1	1014	40270325		2		
720/914	PRESSOSTATO DIFFERENZIALE FILTRO ARIA JOHNSON CONTROLS P233A-4AAC CONNETTORIZZATO	6	21	1014	DB0050330051		2		
	MODULI COMPRESSORE CABINA	7*	1	1014	SF01115190000		1		VEDI TAV. A.2.1
	LAMIERA	8	1	1014	CA01115190025		2		
	CILINDRO FILETTATO M8 AISI 304	9	1	1014	33120458		8		
	VITE T.S.P.E.I. M8x40 UNI 5933 INOX	10	1	1014	34950125		8		
	DADO AUTOBLOCCANTE M8 UNI 7473 INOX	11	1	1014	34950086		16		
	ROSETTA CONTACT 8,1x18x1,4 NORMA NF E25-511 M	12	1	1014	FER-223502053		16		
	ROSETTA PIANA LARGA Ø8x32 UNI 6593 INOX	13	1	1014	34950061		16		
	VITE T.E. M8x80 UNI 5739 INOX	14	1	1014	34950027		8		
	CILINDRO FILETTATO M8 PER ANTIVIBRANTE	15	1	1014	33120456		8		
720/391	ANTIVIBRANTE CONICO MECANOCAUCHO "00 B60" RIF. 137008	16	6	1014	35140287		8		
	VITE T.E. M6x16 UNI 5739 INOX	17	1	1014	34950022		16		
	ROSETTA CONTACT 6,1x14x1,3 NORMA NF E25-511 M	18	1	1014	FER-223502050		16		

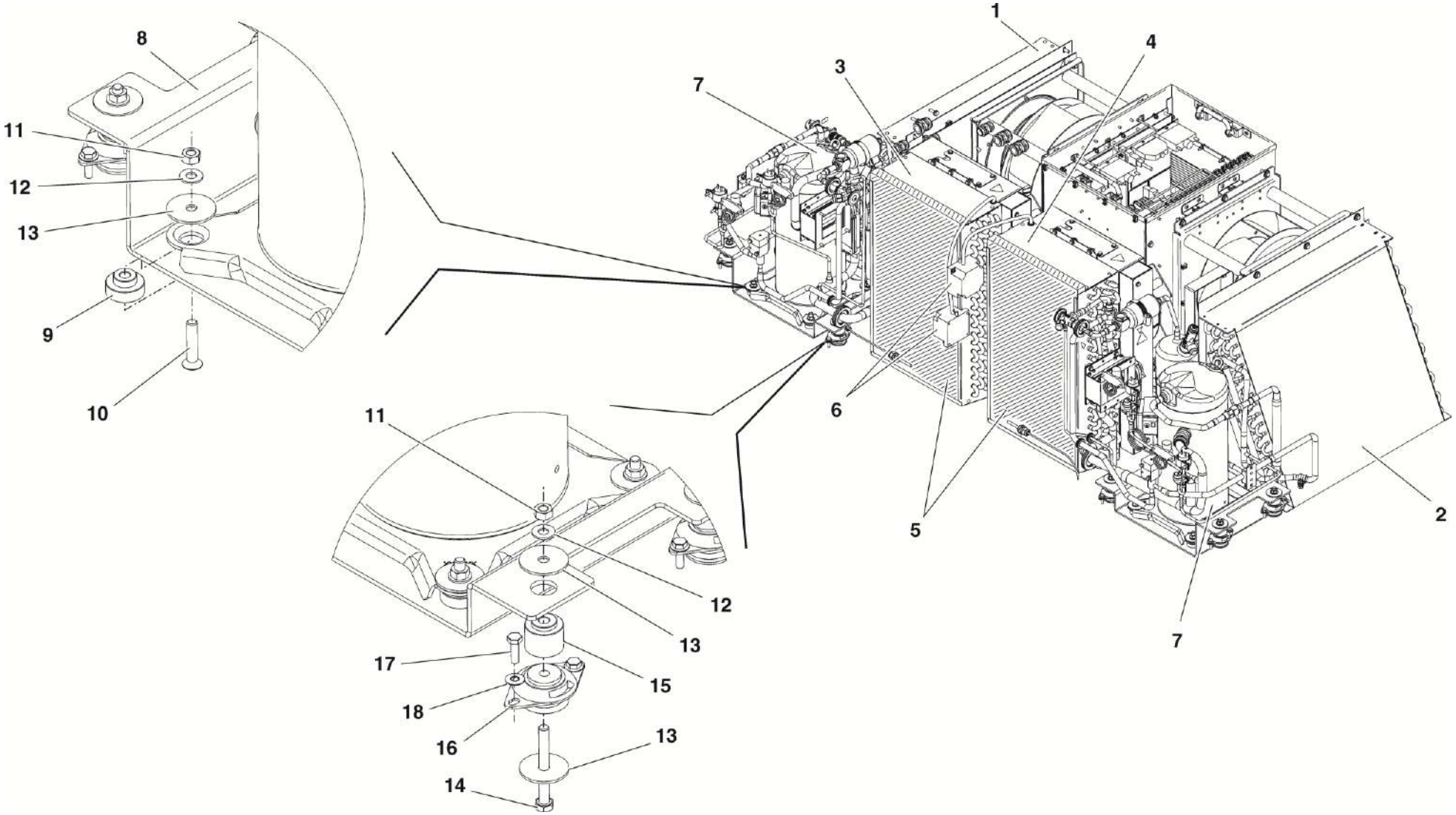

HMU BLUES HTR412/HTR312 - IMPIANTO CLIMATIZZAZIONE	IMPIANTO FRIGO	N. Elenco composiz.	Cat./Progr. FS	Tavola A.2
Catalogo n. 2.05.1287		N. Disegno		Edizione LUGLIO 2023

Cat. e progr. FS	DESCRIZIONE	Riferim. Sulla tavola	C.D. Fornit.	Codice ditta documento	Documento identificativo		Numero di pezzi in opera	Unità di conto	NOTE
					Numero	Segno Matr. Pos.			
a	b	c	d	e	f	g	h	i	j
720/699	PRESSOSTATO ALTA PRESSIONE SAGINOMIYA ACB-4UB178W CONNETTORIZZATO	1	4	1014	80440252		2		
720/700	PRESSOSTATO BASSA PRESSIONE SAGINOMIYA ACB-4UA73W CONNETTORIZZATO	2	4	1014	80440257		2		
720/702	TRASDUTTORE ALTA PRESSIONE SAGINOMIYA YSK-AC35L-827 CONNETTORIZZATO	3	4	1014	80440261		2		
720/703	TRASDUTTORE BASSA PRESSIONE SAGINOMIYA YSK-AC10L-827 CONNETTORIZZATO	4	4	1014	80440266		2		
549/079	FILTRO + SPIA FRIGO CASTEL 4108/3S	5	2	1014	50270143		2		
720/392	VALVOLA TERMOSTATICA CASTEL 2211/M12SE	6	2	1014	50382200		2		
720/393	VALVOLA DI SICUREZZA CASTEL 3060/45C 1/2" NPT	7	2	1014	50390080		2		
720/394	INIETTORE DANFOSS LG12-16 069G400100	8	3	1014	FER-351105001		2		
388/576	VALVOLA DI RITEGNO Ø12 mm CASTEL 3132/M12	9	2	1014	50400021		2		
706/249	VALVOLA SOLENOIDE LIQUIDO SAGINOMIYA NEV-603DXF@7 24Vdc	10	4	1014	RCS0101N16		2		
720/694	BOBINA PER SOLENOIDE CONNETTORIZZATA 24Vcc SAGINOMIYA NEV-MOAT05 L=600 mm	11	4	1014	50950752		2		
720/916	ELIMINATORE DI VIBRAZIONE 1/2" L=230 mm INOX CASTEL 7690/4	12	2	1014	50250200		2		
720/917	ELIMINATORE DI VIBRAZIONE 3/4" L=255 mm CASTEL 7690/6	13	2	1014	50250011		2		
720/918	RICEVITORE LIQUIDO (1,5 LITRI CERTIFICATO PED) FRIGOMEC SL-121X229	14	24	1014	50260270		2		
	ORIFIZIO CASTEL 03 ODS2203/S	15	2	1014	50382205		2		
563/065	COMPRESSORE COPELAND SCROLL ZR34 K3ETFD 522 CONNETTORIZZATO	16	5	1014	50120302		2		

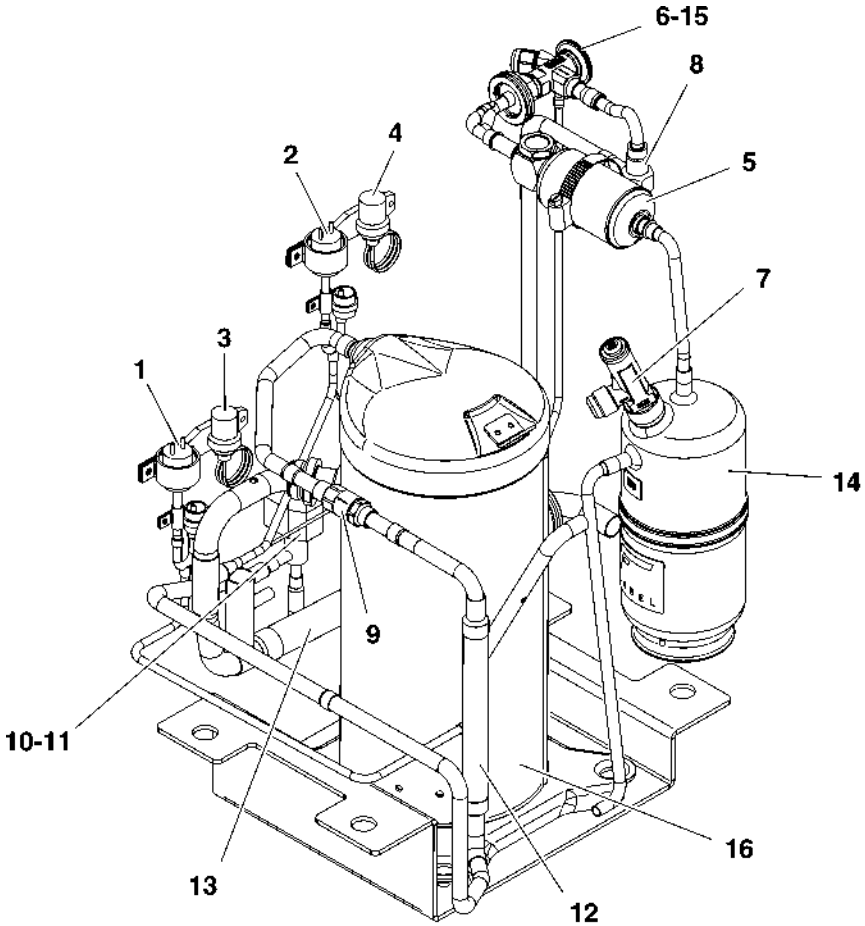

CIRCUITO FRIGO 1

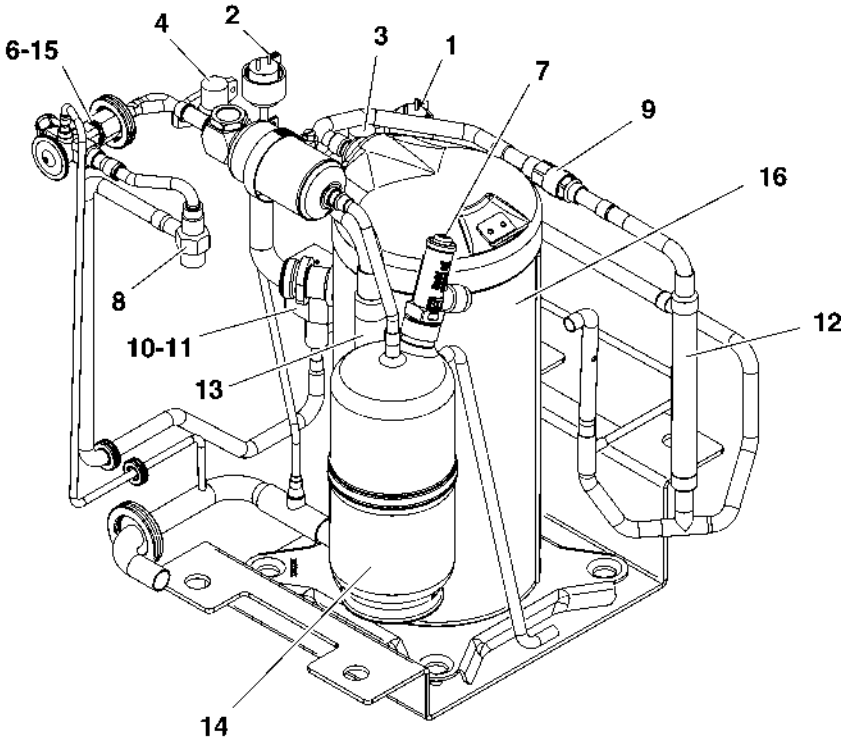

CIRCUITO FRIGO 2

HMU BLUES HTR412/HTR312 - IMPIANTO CLIMATIZZAZIONE	MODULI COMPRESSORE CABINA	N. Elenco composiz.	Cat./Progr. FS	Tavola A.2.1
Catalogo n. 2.05.1287		N. Disegno SF01115190000		Edizione LUGLIO 2023

Cat. e progr. FS	DESCRIZIONE	Riferim. Sulla tavola	C.D. Fornit.	Codice ditta documento	Documento identificativo		Numero di pezzi in opera	Unità di conto	NOTE
					Numero	Segno Matr. Pos.			
a	b	c	d	e	f	g	h	i	j
	QUADRO ELETTRICO	1*	1	1014	EL01115190000		1		VEDI TAV. A.3.1
720/395	VENTILATORE CONDENSANTE ROSENBERG DKH 315-2 W098.6FA CONNETTORIZZATO	2	7	1014	40110521		2		
720/396	VENTILATORE EVAPORANTE EBM R3G220-RV83-01 CONNETTORIZZATO	3	8	1014	40110511		2		ALTERNATIVO A RIF. 18-19
720/400	RISCALDATORE ELETTRICO 3+1,5 kW 400V CONNETTORIZZATO	4	1	1014	80471016		2		
720/397	VENTILATORE DI ESTRAZIONE EBM RET 97-25/14/2 CONNETTORIZZATO	5	8	1014	40110516		1		
107/459	TERMOSTATO 1° LIVELLO T=75°C KLIXON 1NCR2852N12T034	6	9	1014	80610305		2		
107/460	TERMOSTATO 2° LIVELLO T=145°C KLIXON 1NAR2852N32T034	7	9	1014	80610310		2		
720/398	SERVOMOTORE SERRANDA ARIA MANDATA 24V BELIMO CM24-R CONNETTORIZZATO	8	10	1014	40340131		2		
720/399	SERVOMOTORE SERRANDA ARIA ESTERNA 24VdC BELIMO CM24-SR-R CONNETTORIZZATO	9	10	1014	40340137		2		
720/401	SONDA TEMPERATURA ARIA CAREL NTC015WH01 L=0,75 m CONNETTORIZZATA	10	11	1014	80630031.L750		6		
720/402	SONDA TEMPERATURA TC MISURE PT1000 A CONTATTO L=0,8 m CONNETTORIZZATA	11	20	1014	80630032.L800		2		
720/403	SONDA TEMPERATURA TC MISURE PT1000 A BRACCIALE Ø16-28 mm L=0,75 m CONNETTORIZZATA	12	20	1014	80880028.L750		2		
720/404	SONDA TEMPERATURA TC MISURE PT1000 A BRACCIALE Ø6-16 mm L=0,45 m CONNETTORIZZATA	13	20	1014	80880027.L450		2		
720/405	CONNETTORE FISSO MASCHIO "XC1" VAN-SYSTEM KVBS038DA20-15PLCM20F7G	14	12	1014	80701686.PDR		1		
720/406	CONNETTORE FISSO MASCHIO "XC2" VAN-SYSTEM KVBS038DA22-14PLCM20F7G	15	12	1014	80701687.PDR		1		
720/407	CONNETTORE FISSO MASCHIO "XC31" VAN-SYSTEM EVBS3014S-2PLCF16GS232	16	12	1014	80701688.PDR		1		
720/408	CONNETTORE FISSO MASCHIO "XC32" VAN-SYSTEM EVBS3014S-2PXLCF16GS232	17	12	1014	80701689.PDR		1		

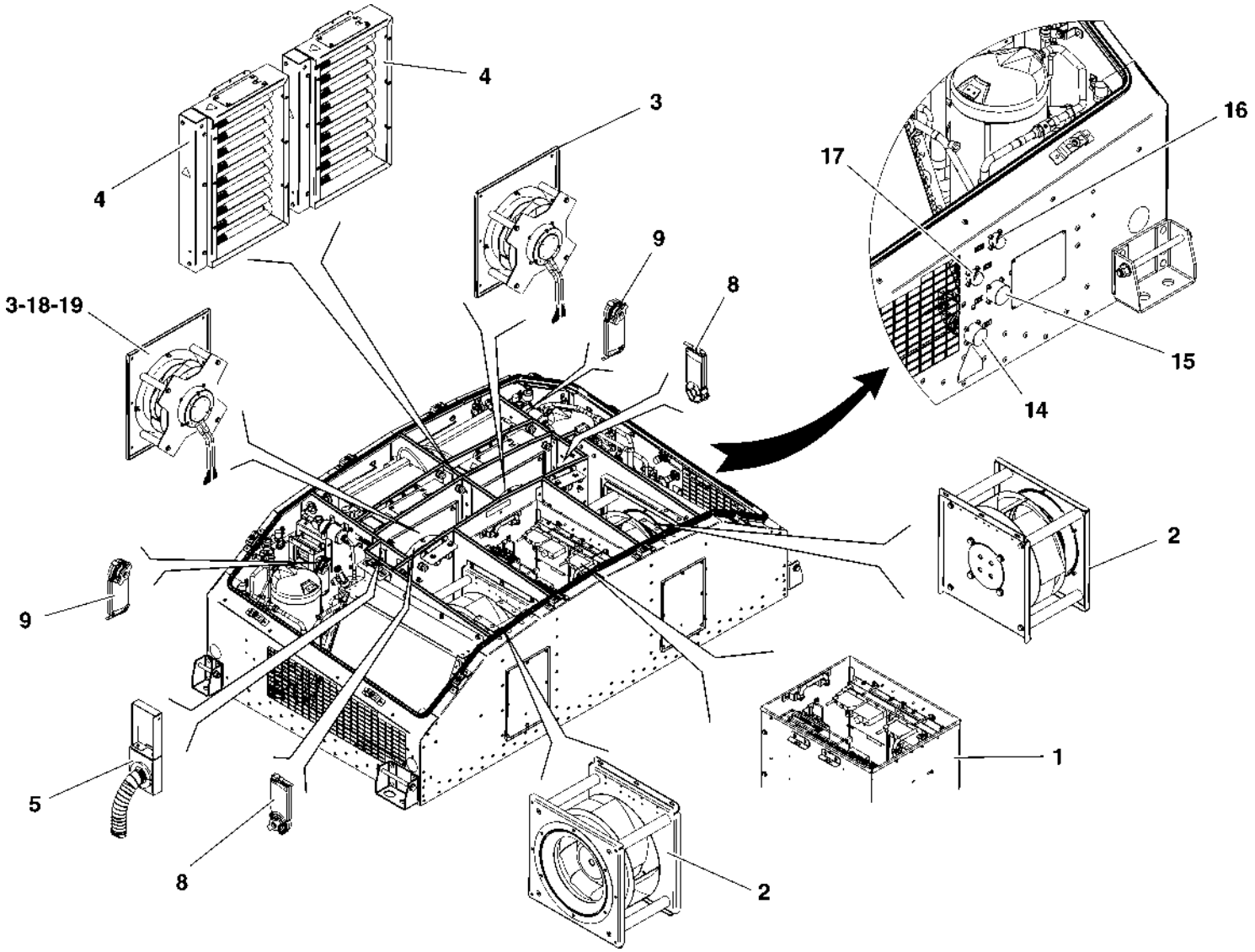

HMU BLUES HTR412/HTR312 - IMPIANTO CLIMATIZZAZIONE	IMPIANTO ELETTRICO (FIGURA 1 DI 2)	N. Elenco composiz.	Cat./Progr. FS	Tavola A.3
Catalogo n. 2.05.1287		N. Disegno		Edizione LUGLIO 2023

Cat. e progr. FS	DESCRIZIONE	Riferim. Sulla tavola	C.D. Fornit.	Codice ditta documento	Documento identificativo		Numero di pezzi in opera	Unità di conto	NOTE
					Numero	Segno Matr. Pos.			
a	b	c	d	e	f	g	h	i	j
	VENTILATORE EVAPORANTE EBM R3G220-RY90-P2 CONNETTORIZZATO	18	8	1014	0040110513		2		ALTERNATIVO A RIF. 3-19
	VENTILATORE EVAPORANTE EBM R3G250-RV83-01 CONNETTORIZZATO	19	8	1014	0041080003.1		2		ALTERNATIVO A RIF. 3-18

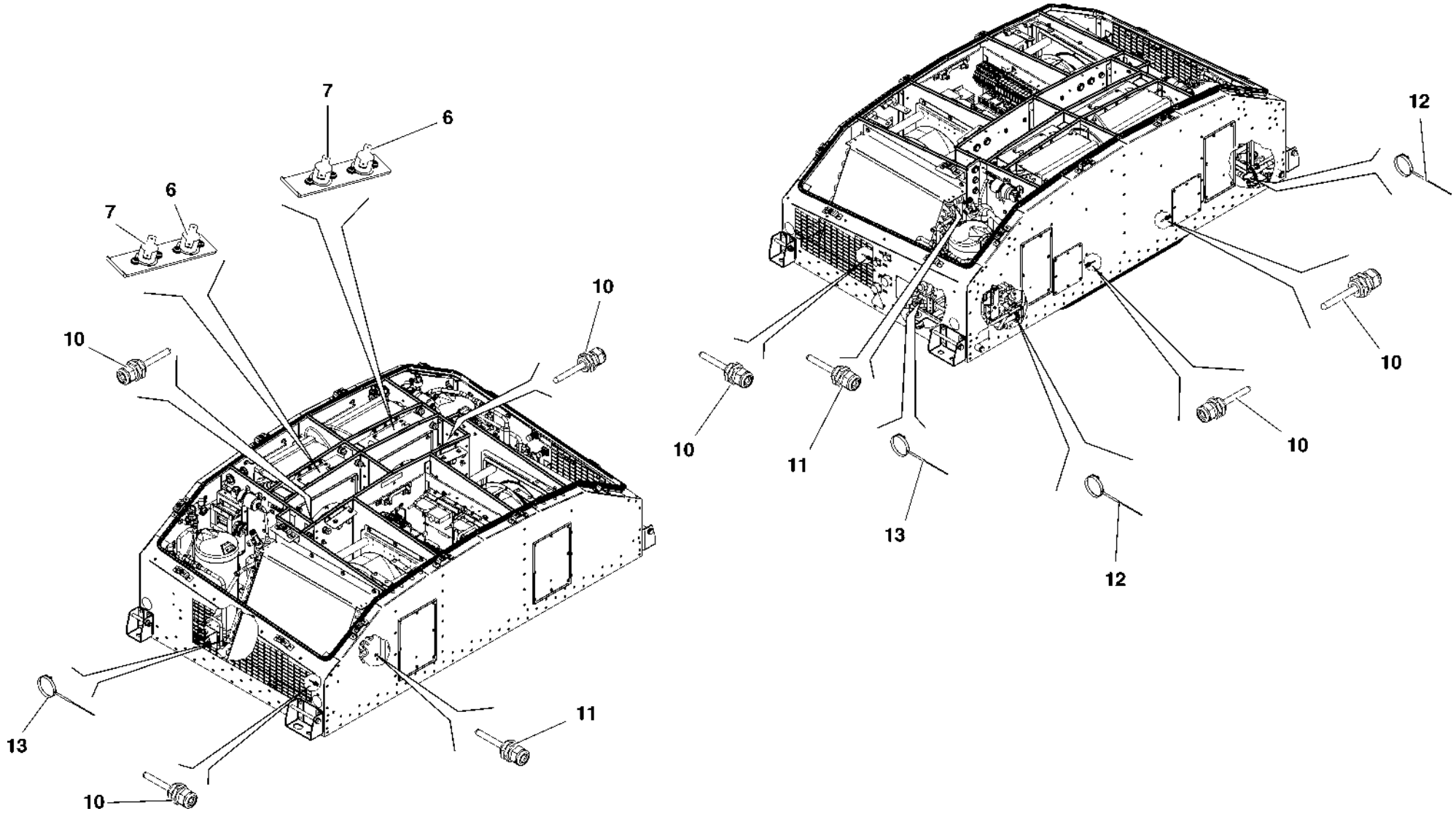

HMU BLUES HTR412/HTR312 - IMPIANTO CLIMATIZZAZIONE	IMPIANTO ELETTRICO (FIGURA 2 DI 2)	N. Elenco composiz.	Cat./Progr. FS	Tavola A.3
Catalogo n. 2.05.1287		N. Disegno		Edizione LUGLIO 2023

Cat. e progr. FS	DESCRIZIONE	Riferim. Sulla tavola	C.D. Fornit.	Codice ditta documento	Documento identificativo		Numero di pezzi in opera	Unità di conto	NOTE
					Numero	Segno Matr. Pos.			
a	b	c	d	e	f	g	h	i	j
	PONTE LUNGO FINDER 097.52	1	14	1014	80150096		10		
720/409	INTERRUTTORE AUTOMATICO SALVAMOTORE 2,2÷3,2A SIEMENS 3RV2011-1DA20	2	13	1014	80180235		2		
720/410	INTERRUTTORE AUTOMATICO SALVAMOTORE 7÷10A SIEMENS 3RV2011-1JA20	3	13	1014	80180203		2		
720/697	RELÈ 110V + ZOCCOLO PUSH-IN + MOD. DIODO (FINDER 46.52.9.110.0000T+97.P2.7SMA+99.02.3.000.00)	4	14	1014	80150090		4		
720/411	INTERRUTTORE AUTOMATICO SALVAMOTORE 4,5÷6,3A SIEMENS 3RV2011-1GA20	5	13	1014	80180201		2		
	PONTICELLO A BARRA 2 POLI In=18A WAGO 870-402	6	16	1014	80425475		2		
720/412	SCHEDA DI TERMOREGOLAZIONE AP415 LEC	7	1	1014	80650536		2		
895/162	BLOCCHETTO D'ARRESTO WAGO 249-116	8	16	1014	80420525		8		
330/466	INTERRUTTORE MAGNETOTERMICO ABB SACE S281UCK6FS (1x6A) COD. 11864315	9	15	1014	80180503		5		
720/696	RELÈ 24V + ZOCCOLO PUSH-IN + VARISTORE (FINDER 46.52.9.024.0000T+97.P2.7SMA+99.02.0.024.98)	10	14	1014	80150085		6		
	CONTATTO AUSILIARIO A MOLLA 4NO SIEMENS 3RH29112FA40	11	13	1014	80145150		2		
	MORSETTO A 2 PIANI CON 2 DIODI 0,08÷2,5 mm² WAGO 870-541/281-491	12	16	1014	80425465		4		
330/936	CONTATTO AUSILIARIO NA+NC ABB SACE S2H11FS COD. 11200320	13	15	1014	80125100		2		
720/413	CONVERTITORE STATICO DC/DC 150W SIEMENS PCMDS150 110S24WK-VT	14	13	1014	80870051		2		
720/695	BOBINA A LANCIO DI CORRENTE 24Vdc SIEMENS 3RV2902-2DB0	15	13	1014	80125116		2		
563/052	RELÈ SEQUENZA FASI GAVAZZI DPA51CM44B010	16	19	1014	80152032		2		
	MORSETTO 6 POLI 0,08÷2,5 mm² WAGO 870-539	17	16	1014	80425450		12		
	KIT CONNETTORE M.T. MASCHIO VOLANTE	18	1	1014	88180081		1		
	KIT CONNETTORE B.T. MASCHIO VOLANTE	19	1	1014	88180079		1		

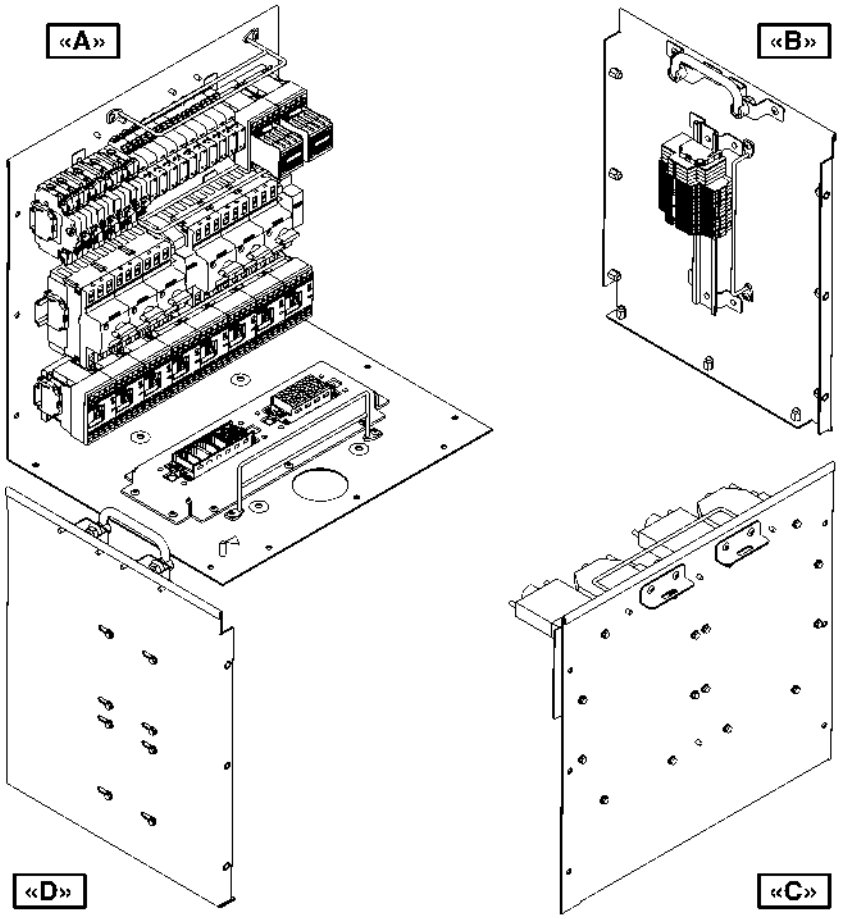

DETTAGLIO «A»

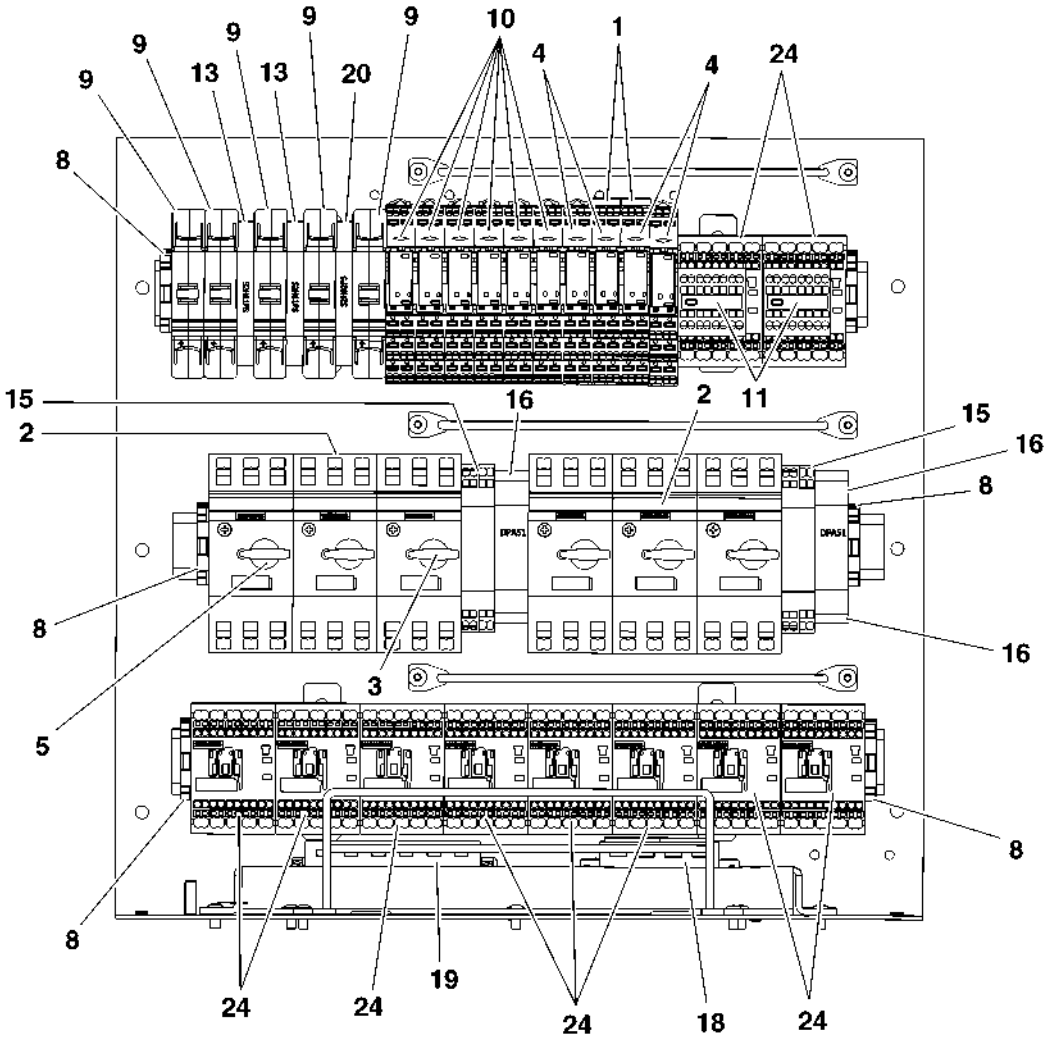

HMU BLUES HTR412/HTR312 - IMPIANTO CLIMATIZZAZIONE	QUADRO ELETTRICO (FIGURA 1 DI 2)	N. Elenco composiz.	Cat./Progr. FS	Tavola A.3.1
Catalogo n. 2.05.1287		N. Disegno EL01115190000		Edizione LUGLIO 2023

Cat. e progr. FS	DESCRIZIONE	Riferim. Sulla tavola	C.D. Fornit.	Codice ditta documento	Documento identificativo		Numero di pezzi in opera	Unità di conto	NOTE
					Numero	Segno Matr. Pos.			
a	b	c	d	e	f	g	h	i	j
330/937	CONTATTO AUSILIARIO 2NC ABB SACE S2H02FS COD. 11200321	20	15	1014	80125099		1		
	PONTICELLO A BARRA 3 POLI In=18A WAGO 870-403	21	16	1014	80425455		3		
	PIASTRINA TERMINALE GRIGIO WAGO 870-573	22	16	1014	80425460		4		
	PIASTRINA TERMINALE GRIGIO WAGO 870-518	23	16	1014	80425485		1		
720/414	CONTATTORE 4 kW S00 24Vdc 1NO SIEMENS 3RT2016-2XB41-0LA2	24	13	1014	80105170		10		

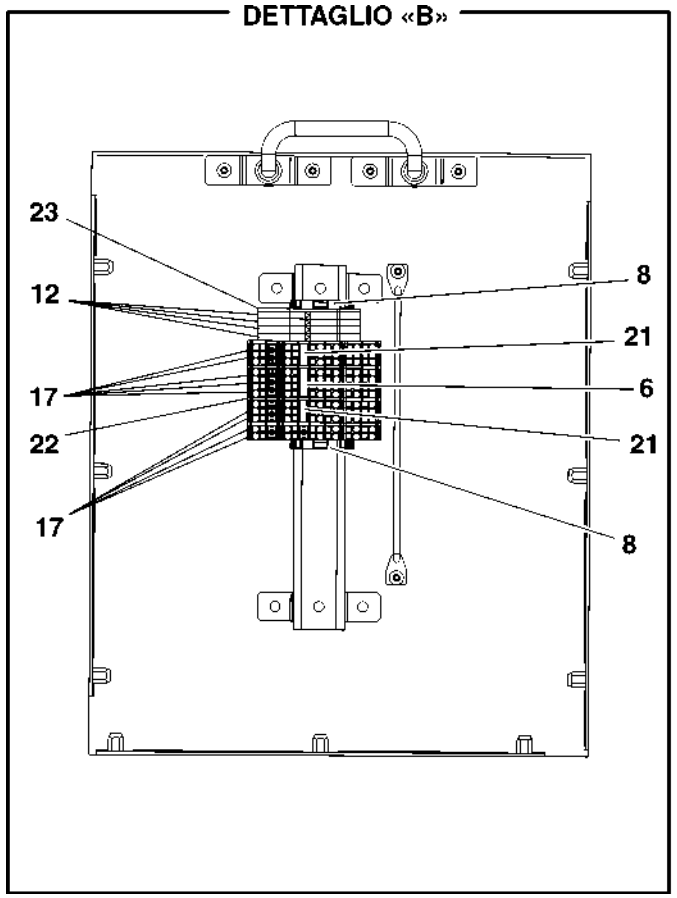

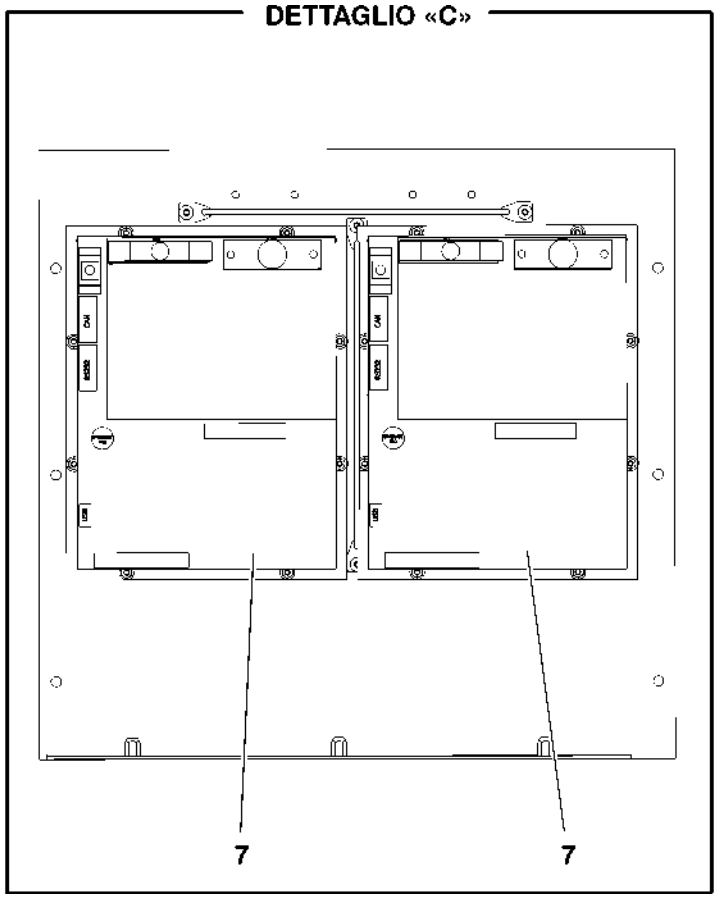

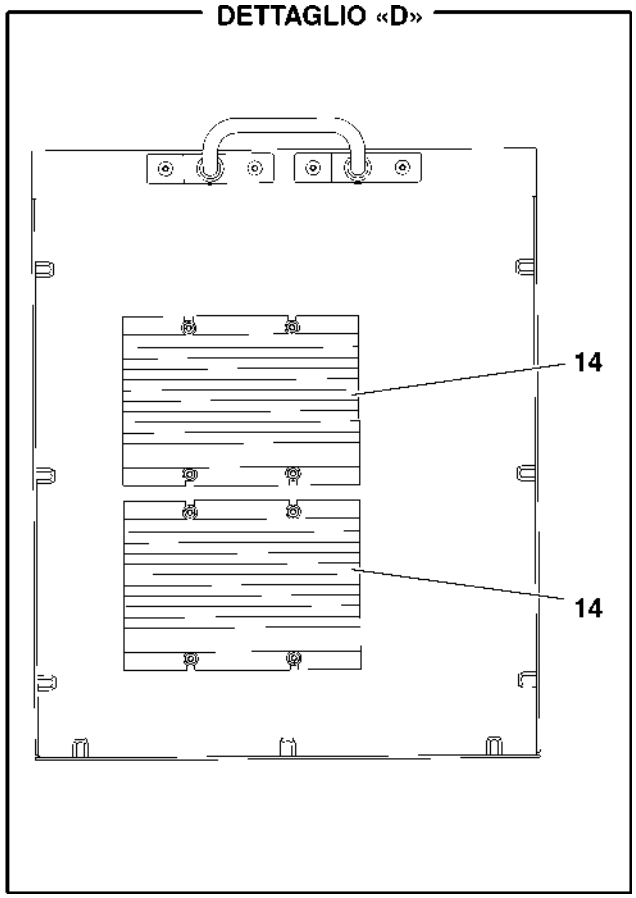

HMU BLUES HTR412/HTR312 - IMPIANTO CLIMATIZZAZIONE	QUADRO ELETTRICO (FIGURA 2 DI 2)	N. Elenco composiz.	Cat./Progr. FS	Tavola A.3.1
Catalogo n. 2.05.1287		N. Disegno EL01115190000		Edizione LUGLIO 2023

Cat. e progr. FS	DESCRIZIONE	Riferim. Sulla tavola	C.D. Fornit.	Codice ditta documento	Documento identificativo		Numero di pezzi in opera	Unità di conto	NOTE
					Numero	Segno Matr. Pos.			
a	b	c	d	e	f	g	h	i	j
	CARPENTERIA	1*	1				1		VEDI TAV. B.1
	IMPIANTO FRIGO	2*	1				1		VEDI TAV. B.2
	IMPIANTO ELETTRICO	3*	1				1		VEDI TAV. B.3

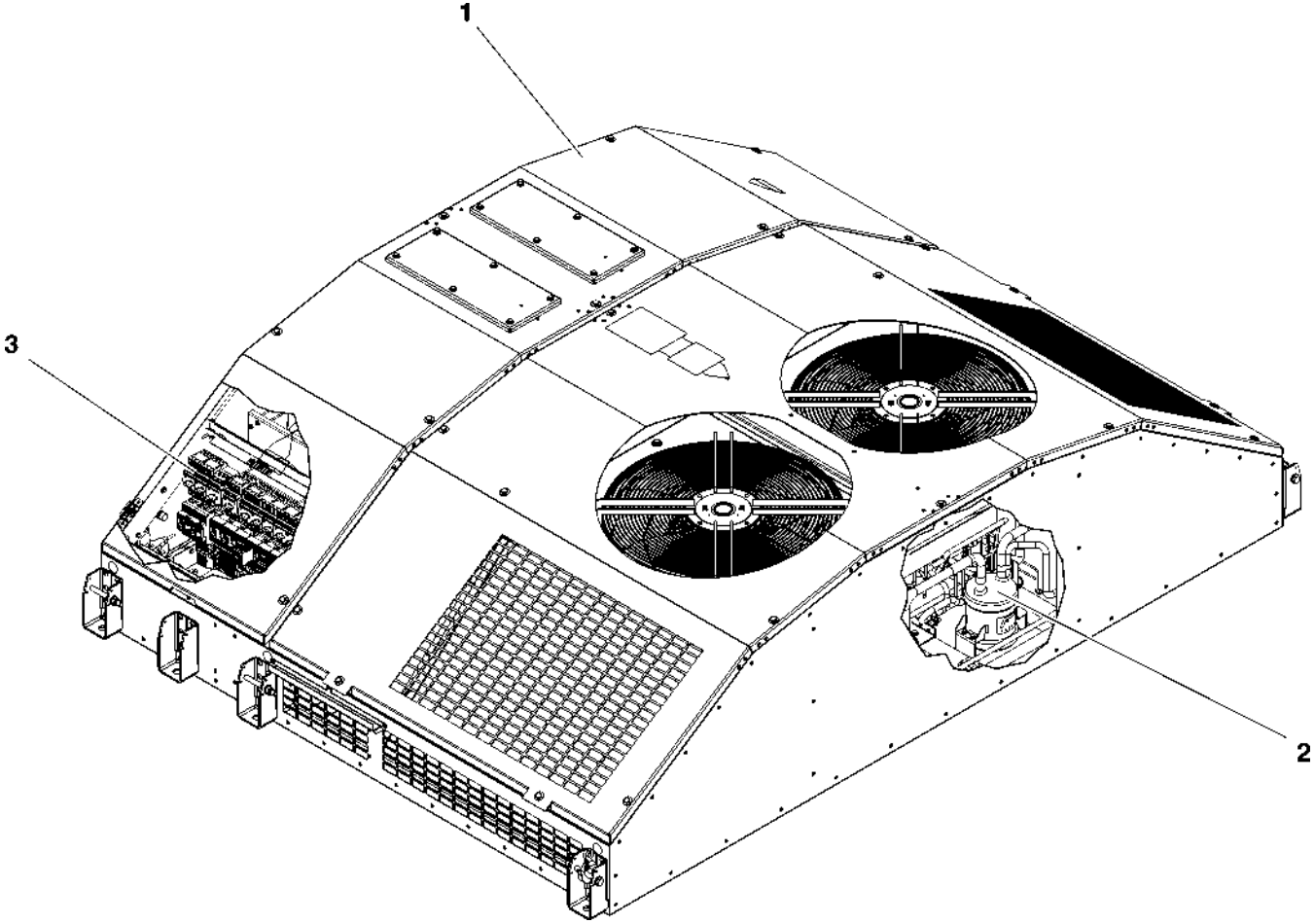

HMU BLUES HTR412/HTR312 - IMPIANTO CLIMATIZZAZIONE	MONOBLOCCO CLIMATIZZAZIONE SALONE	N. Elenco composiz.	Cat./Progr. FS	Tavola B
Catalogo n. 2.05.1287		N. Disegno DB00319180001		Edizione LUGLIO 2023

Cat. e progr. FS	DESCRIZIONE	Riferim. Sulla tavola	C.D. Fornit.	Codice ditta documento	Documento identificativo		Numero di pezzi in opera	Unità di conto	NOTE
					Numero	Segno Matr. Pos.			
a	b	c	d	e	f	g	h	i	j
	COPERCHIO EVAPORANTE	1	1	1014	DB00319180012		1		COMPRENDE RIF. 7
	COPERCHIO CONDENSANTE	2	1	1014	DB01115340010		1		
	KIT ISOLAMENTO TERMICO	3*	1	1014	0035101085		1		VEDI TAV. B.1.1
	MODULO SEPARATORE DI GOCCE	4	1	1014	0040370004		1		
	GUARNIZIONE ESTRAZIONE ARIA	5	1	1014	35120965		1		
	GUARNIZIONE RICIRCOLO / MANDATA ARIA	6	1	1014	35120970		3		
	COPERCHIO ISPEZIONE FILTRI	7	1	1014	DB00319180013		2		
	KIT ISOLAMENTO COPERCHIO	8*	1	1014	0035101095		1		VEDI TAV. B.1.2
	DIAFRAMMA SCARICO CONDENSA DIAVIA 69200	9	22	1014	FER-003343600		7		

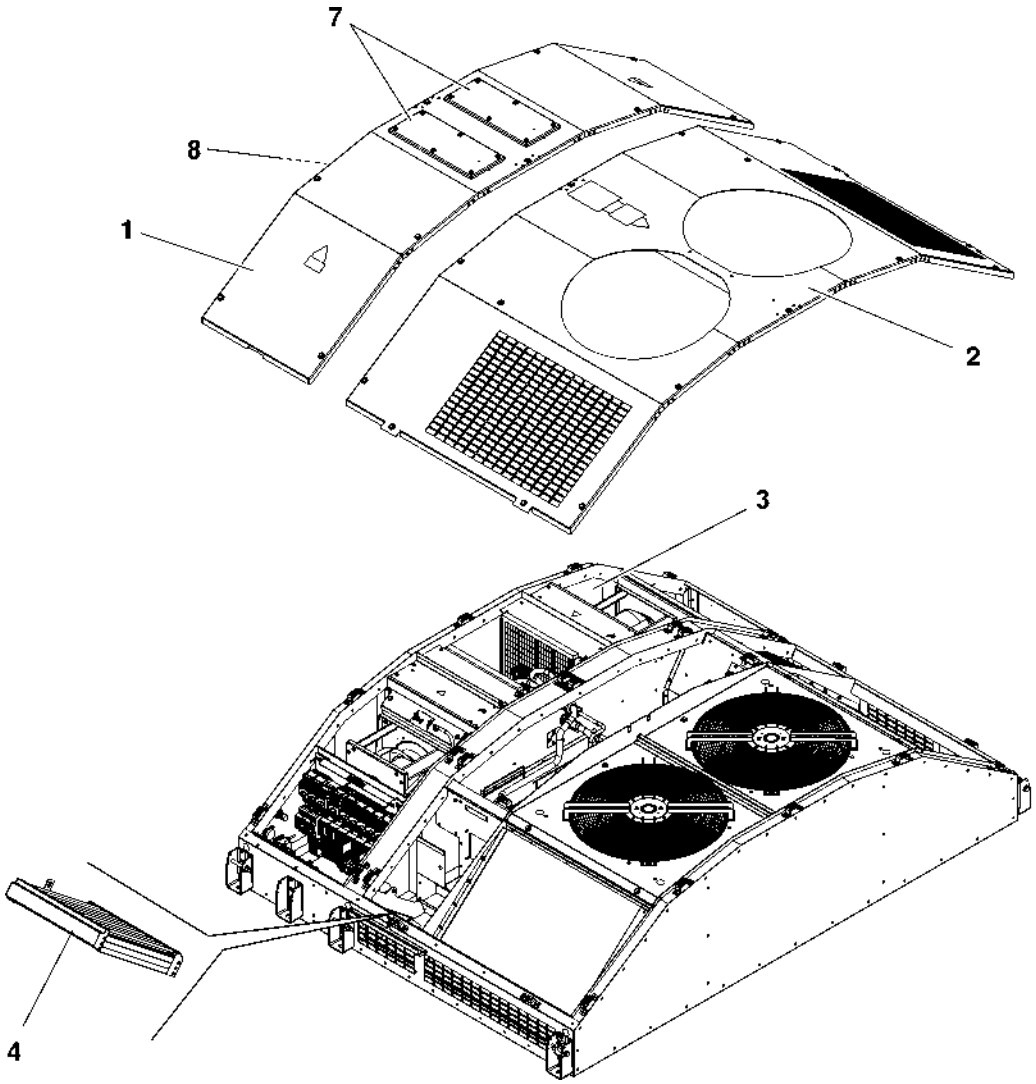

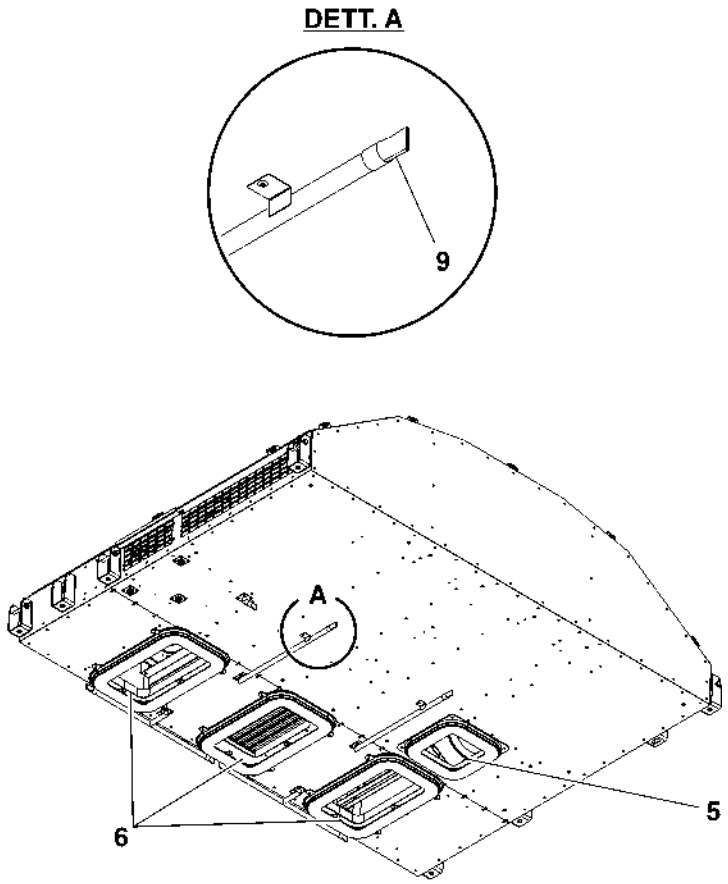

HMU BLUES HTR412/HTR312 - IMPIANTO CLIMATIZZAZIONE	CARPENTERIA	N. Elenco composiz.	Cat./Progr. FS	Tavola **B.1**
Catalogo n. 2.05.1287		N. Disegno		Edizione LUGLIO 2023

Cat. e progr. FS	DESCRIZIONE	Riferim. Sulla tavola	C.D. Fornit.	Codice ditta documento	Documento identificativo		Numero di pezzi in opera	Unità di conto	NOTE
					Numero	Segno Matr. Pos.			
a	b	c	d	e	f	g	h	i	j
	PANNELLO ISOLANTE	1	1	1014	0035101115.002		1		
	PANNELLO ISOLANTE	2	1	1014	0035101115.001		1		
	PANNELLO ISOLANTE	3	1	1014	0035101015.10		2		
	PANNELLO ISOLANTE	4	1	1014	0035101015.07		1		
	PANNELLO ISOLANTE	5	1	1014	0035101015.02		2		
	PANNELLO ISOLANTE	6	1	1014	0035101015.06		1		
	PANNELLO ISOLANTE	7	1	1014	0035101015.03		2		
	PANNELLO ISOLANTE	8	1	1014	0035101015.05		1		
	PANNELLO ISOLANTE	9	1	1014	0035101015.16		2		
	PANNELLO ISOLANTE	10	1	1014	0035101015.17		1		
	PANNELLO ISOLANTE	11	1	1014	0035101015.11		1		
	PANNELLO ISOLANTE	12	1	1014	0035101015.04		1		
	PANNELLO ISOLANTE	13	1	1014	0035101015.13		1		
	PANNELLO ISOLANTE	14	1	1014	0035101015.15		1		
	PANNELLO ISOLANTE	15	1	1014	0035101015.14		1		
	PANNELLO ISOLANTE	16	1	1014	0035101015.09		1		

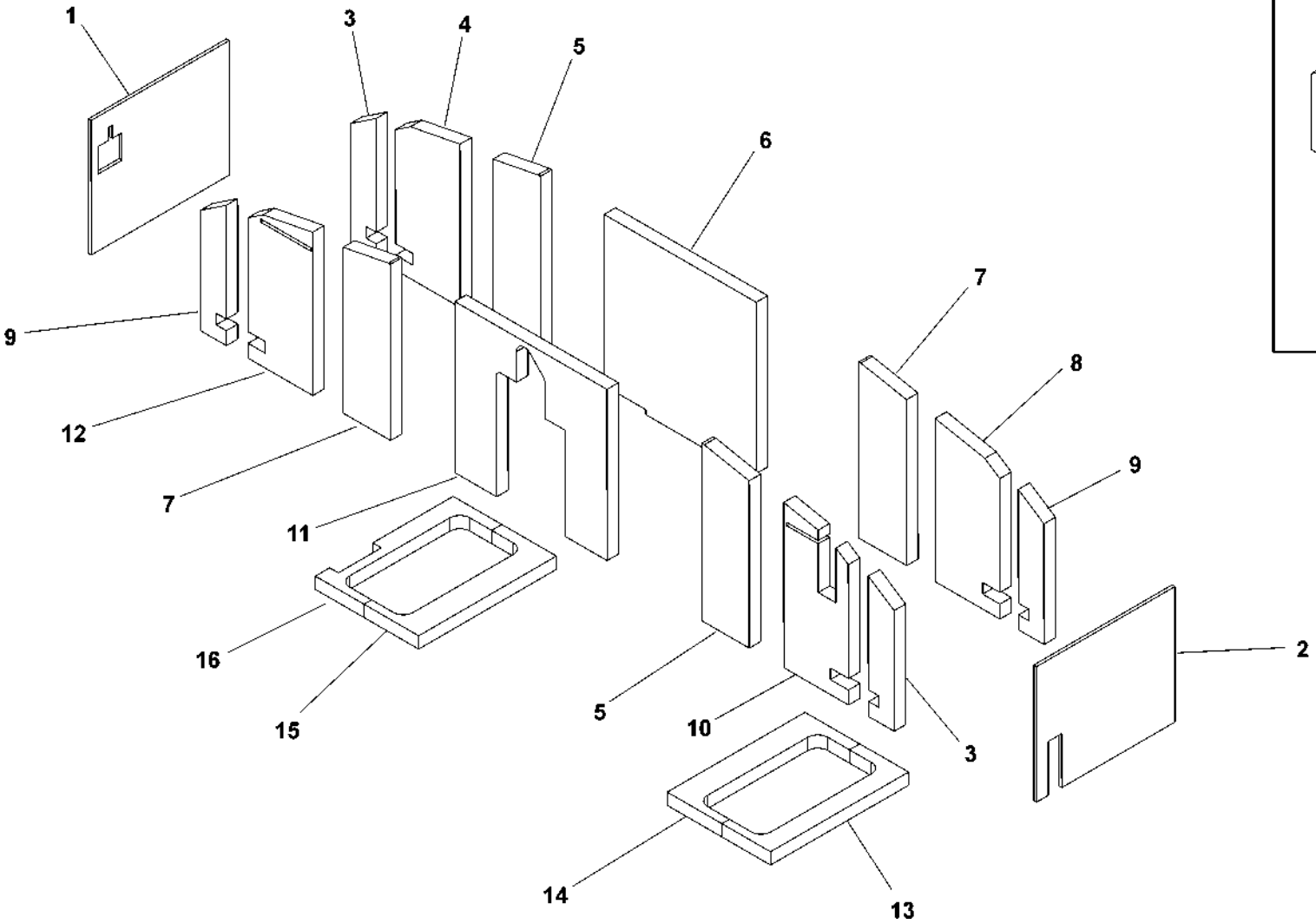

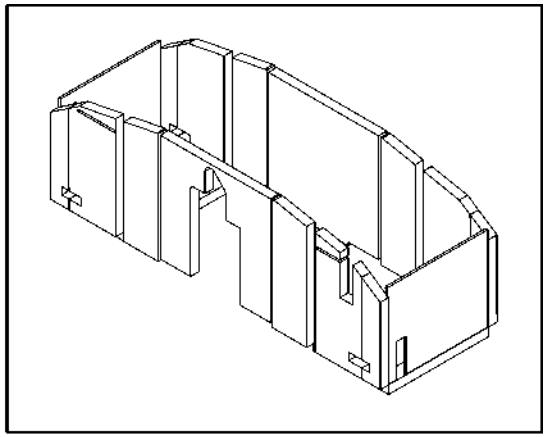

HMU BLUES HTR412/HTR312 - IMPIANTO CLIMATIZZAZIONE	KIT ISOLAMENTO TERMICO	N. Elenco composiz.	Cat./Progr. FS	Tavola **B.1.1**
Catalogo n. 2.05.1287		N. Disegno 0035101085		Edizione LUGLIO 2023

Cat. e progr. FS	DESCRIZIONE	Riferim. Sulla tavola	C.D. Fornit.	Codice ditta documento	Documento identificativo		Numero di pezzi in opera	Unità di conto	NOTE
					Numero	Segno Matr. Pos.			
a	b	c	d	e	f	g	h	i	j
	PANNELLO ISOLANTE COPERCHIO	1	1	1014	0035101095_02		1		
	PANNELLO ISOLANTE COPERCHIO	2	1	1014	0035101095_01		1		
	PANNELLO ISOLANTE COPERCHIO	3	1	1014	0035101095_03		1		

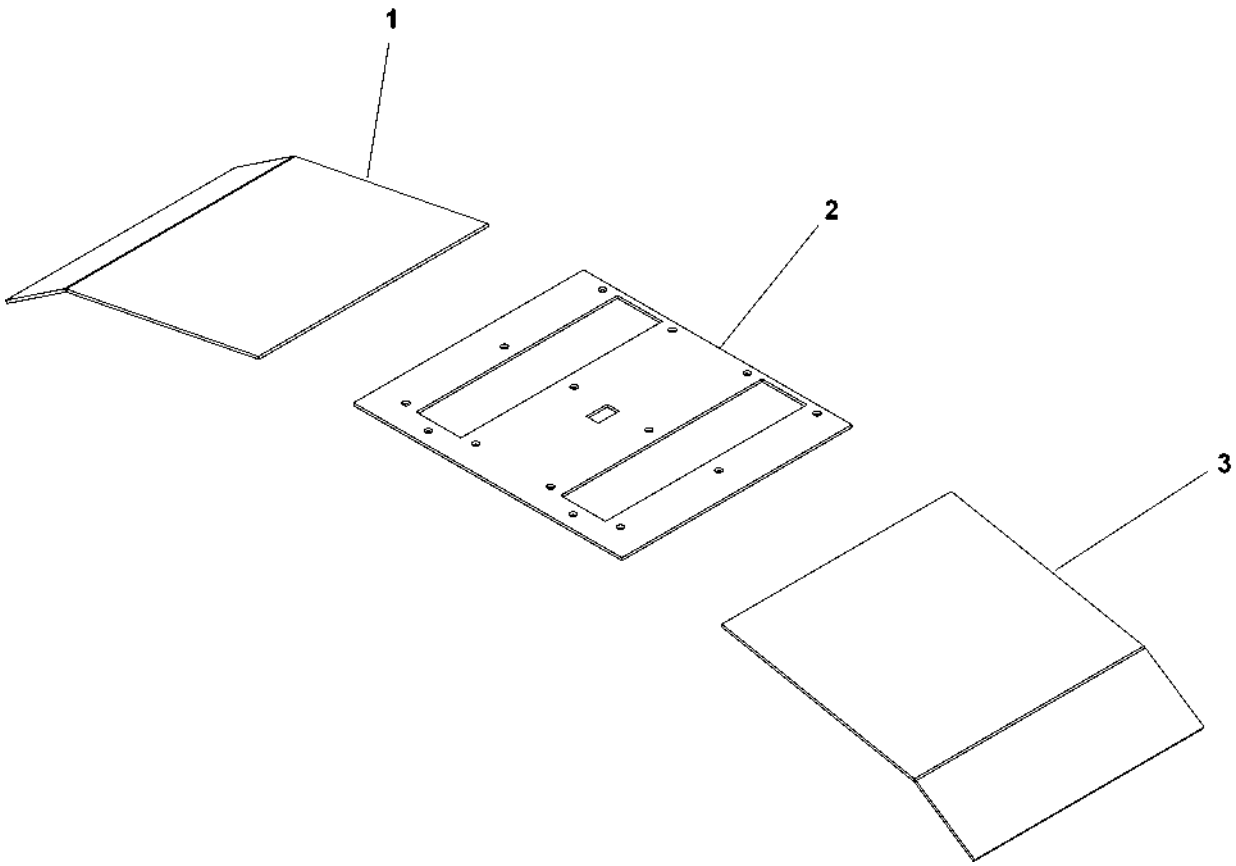

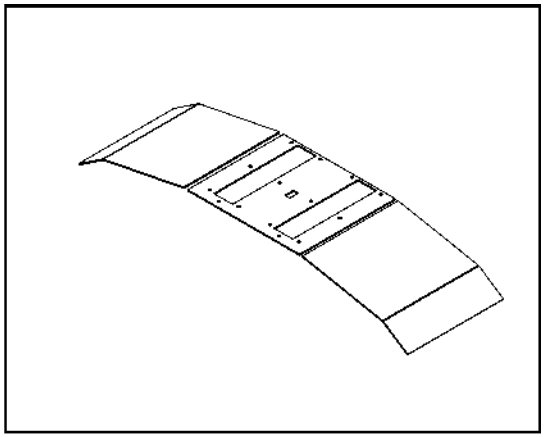

HMU BLUES HTR412/HTR312 - IMPIANTO CLIMATIZZAZIONE	KIT ISOLAMENTO COPERCHIO	N. Elenco composiz.	Cat./Progr. FS	Tavola B.1.2
Catalogo n. 2.05.1287		N. Disegno 0035101095		Edizione LUGLIO 2023

Cat. e progr. FS	DESCRIZIONE	Riferim. Sulla tavola	C.D. Fornit.	Codice ditta documento	Documento identificativo		Numero di pezzi in opera	Unità di conto	NOTE
					Numero	Segno Matr. Pos.			
a	b	c	d	e	f	g	h	i	j
720/427	BATTERIA CONDENSANTE DESTRA	1	1	1014	50170535		1		
720/428	BATTERIA CONDENSANTE SINISTRA	2	1	1014	50170540		1		
721/023	SEPARATORE DI LIQUIDO Ø138 H=150	3	1	1014	50240170		1		
720/422	FILTRO DISIDRATATORE + SPIA DEL LIQUIDO CASTEL 4116/4S	4	2	1014	50270150		2		
	MODULO COMPRESSORE SALONE	5*	1	1014	DB01115180025		2		VEDI TAV. B.2.1
720/424	BATTERIA EVAPORANTE DESTRA	6	1	1014	50220550		1		
720/425	BATTERIA EVAPORANTE SINISTRA	7	1	1014	50220545		1		
	CAPILLARE	8	1	1014	KT01115180115		2		
720/426	FILTRO ARIA G3 550x380x24 EN45545	9	1	1014	40270320		2		
720/915	PRESSOSTATO DIFFERENZIALE FILTRO ARIA JOHNSON CONTROLS P233A-4AAC CONNETTORIZZATO	10	21	1014	DB0050330050		1		

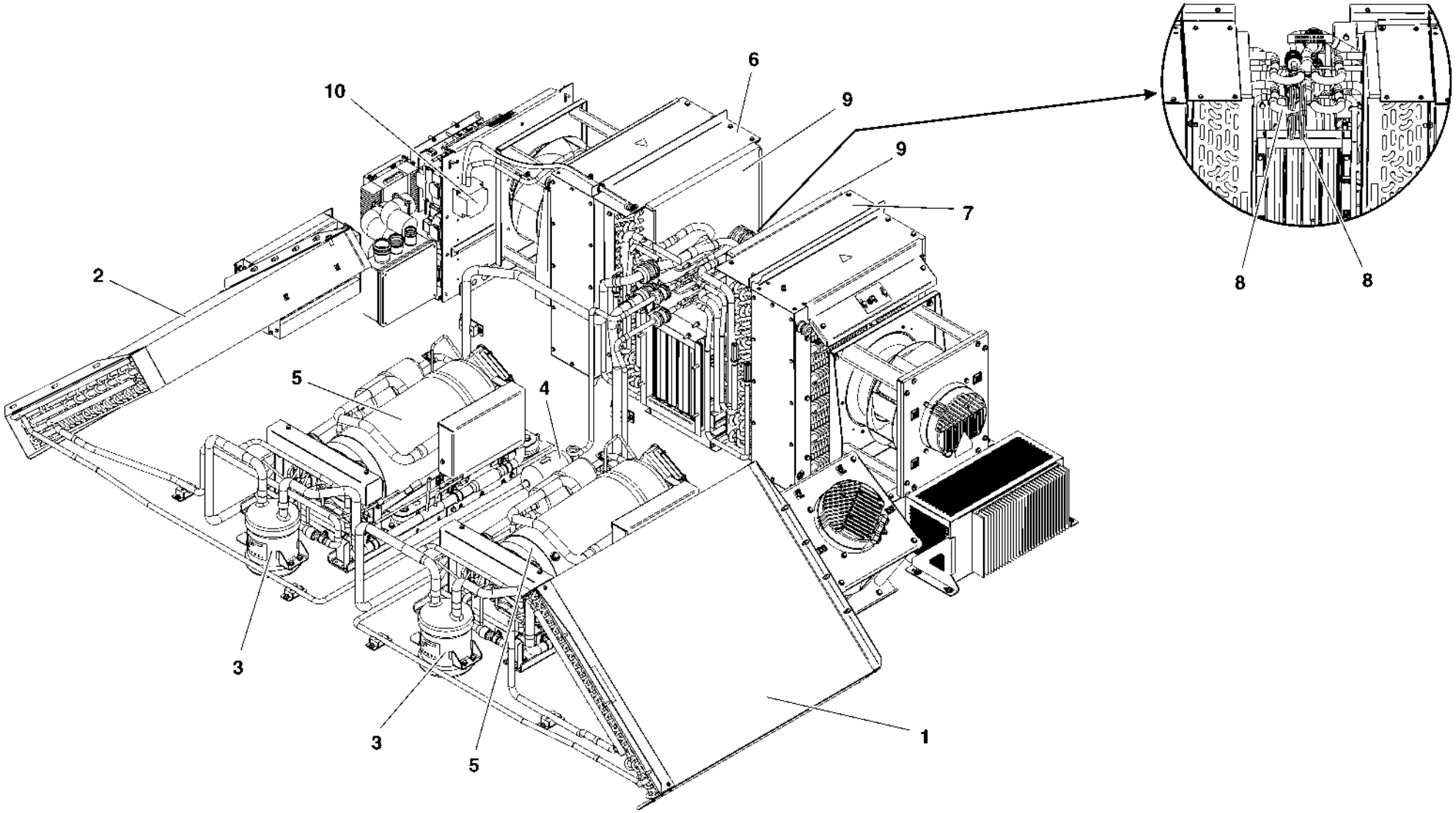

HMU BLUES HTR412/HTR312 - IMPIANTO CLIMATIZZAZIONE	IMPIANTO FRIGO	N. Elenco composiz.	Cat./Progr. FS	Tavola **B.2**
Catalogo n. 2.05.1287		N. Disegno		Edizione LUGLIO 2023

Cat. e progr. FS	DESCRIZIONE	Riferim. Sulla tavola	C.D. Fornit.	Codice ditta documento	Documento identificativo		Numero di pezzi in opera	Unità di conto	NOTE
					Numero	Segno Matr. Pos.			
a	b	c	d	e	f	g	h	i	j
720/429	VALVOLA DI NON RITORNO DANFOSS NRV16S	1	3	1014	C6D0804-H01		1		
721/113	FILTRO Ø22 COD. MELCORCS4101H69	2	1	1014	RCS4101H69		1		
706/250	VALVOLA SOLENOIDE SAGINOMIYA NEV-L202DXF@3	3	4	1014	RCS0101N17		1		
720/693	BOBINA 24Vcc CONNETTORIZZATA SAGINOMIYA NEV-MOAT05 L=300 mm	4	4	1014	50950751		6		
706/251	VALVOLA SOLENOIDE SAGINOMIYA NEV-202DXF@33	5	4	1014	RCS0101N18		2		
706/249	VALVOLA SOLENOIDE LIQUIDO SAGINOMIYA NEV-603DXF@7 24Vdc	6	4	1014	RCS0101N16		2		
720/919	ELIMINATORE DI VIBRAZIONE Ø22 L=290 mm INOX CASTEL 7690/7	7	2	1014	50250010		2		
720/916	ELIMINATORE DI VIBRAZIONE 1/2" L=230 mm INOX CASTEL 7690/4	8	2	1014	50250200		2		
720/703	TRASDUTTORE BASSA PRESSIONE SAGINOMIYA YSK-AC10L-827 CONNETTORIZZATO	9	4	1014	80440266		2		
720/702	TRASDUTTORE ALTA PRESSIONE SAGINOMIYA YSK-AC35L-827 CONNETTORIZZATO	10	4	1014	80440261		2		
720/698	PRESSOSTATO ALTA PRESSIONE SAGINOMIYA ACB-4UB178W CONNETTORIZZATO	11	4	1014	80440251		2		
720/701	PRESSOSTATO BASSA PRESSIONE SAGINOMIYA ACB-4UA73W CONNETTORIZZATO	12	4	1014	80440256		2		
721/114	ANTIVIBRANTE COD. MELCOEY392125H01	13	1	1014	EY392125-H01		8		
720/704	TERMOSTATO CONNETTORIZZATO COD. MELCORCS0515H59	14	1	1014	80440285		2		
	VITE T.E. M10x16 UNI 5739	15	1	1014	FER-202012321		8		
	ROSETTA CONTACT 10,2x22x1,6 NORMA NF E25-511 M	16	1	1014	FER-223502055		8		
	VITE T.E. M6x16 UNI 5739 INOX	17	1	1014	34950022		16		
	ROSETTA CONTACT 6,1x14x1,3 NORMA NF E25-511 M	18	1	1014	FER-223502050		16		

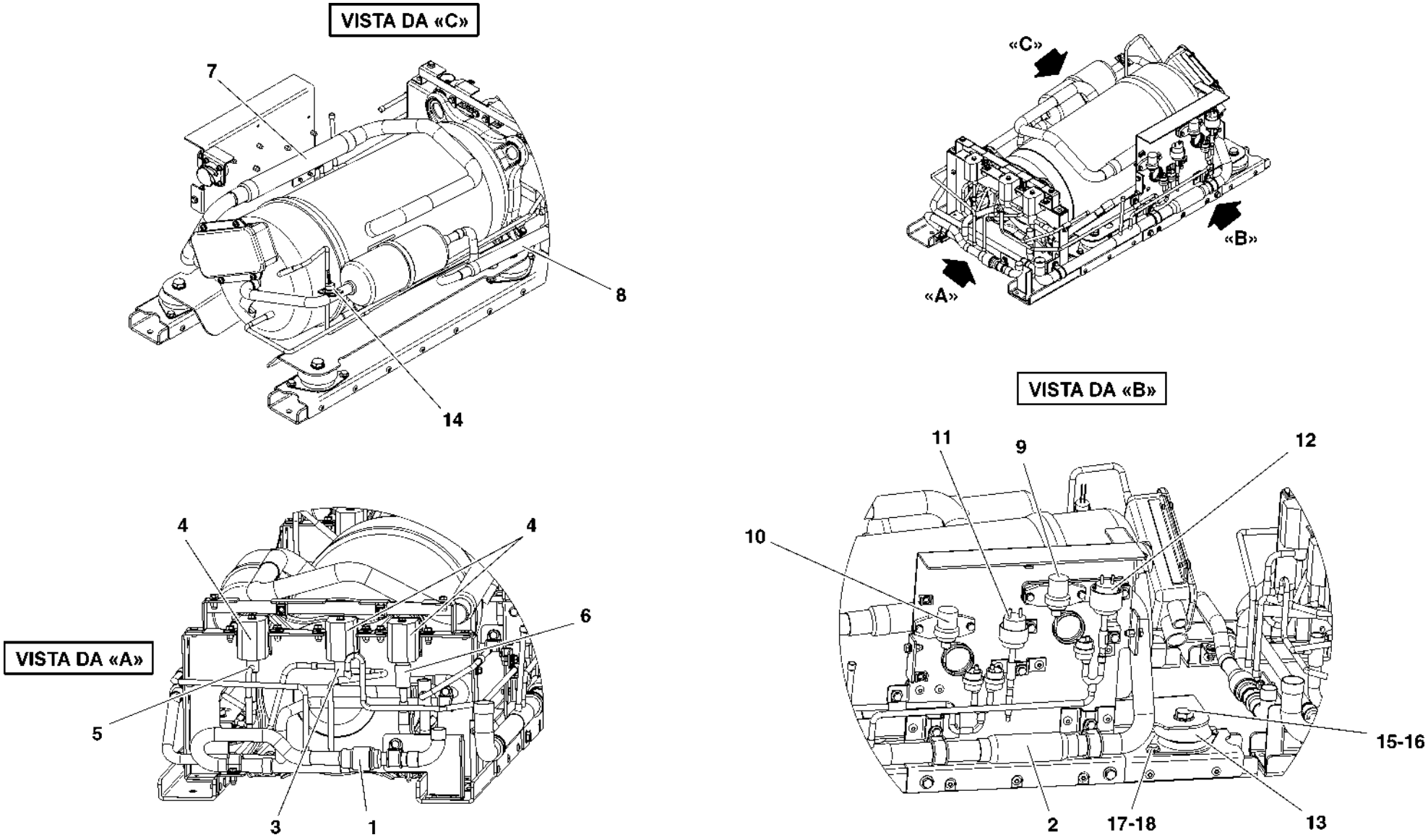

HMU BLUES HTR412/HTR312 - IMPIANTO CLIMATIZZAZIONE	MODULO COMPRESSORE SALONE	N. Elenco composiz.	Cat./Progr. FS	Tavola **B.2.1**
Catalogo n. 2.05.1287		N. Disegno DB01115180025		Edizione LUGLIO 2023

Cat. e progr. FS	DESCRIZIONE	Riferim. Sulla tavola	C.D. Fornit.	Codice ditta documento	Documento identificativo		Numero di pezzi in opera	Unità di conto	NOTE
					Numero	Segno Matr. Pos.			
a	b	c	d	e	f	g	h	i	j
	QUADRO ELETTRICO	1*	1	1014	EL01115180000		1		VEDI TAV. B.3.1
720/430	SCHEDA DI TERMOREGOLAZIONE AP415 LES	2	1	1014	80650560		1		
	VENTILATORE CONDENSANTE VAC 560-4-4 N. 6HF	3	1	1014	40110612		2		
720/432	VENTILATORE DI ESTRAZIONE ROSENBERG GKH 280-CIW087.5FA CONNETTORIZZATO	4	7	1014	DB01115180036		1		
720/433	RISCALDATORE ELETTRICO 14,25 kW 400V CONNETTORIZZATO	5	1	1014	DB01115340062		2		
720/706	VENTILATORE EVAPORANTE ROSENBERG GKH 280-CIW087.5FA CONNETTORIZZATO	6	7	1014	DB01115180027		2		
107/459	TERMOSTATO 1° LIVELLO T=75°C KLIXON 1NCR2852N12T034	7	9	1014	80610305		1		
107/460	TERMOSTATO 2° LIVELLO T=145°C KLIXON 1NAR2852N32T034	8	9	1014	80610310		1		
720/399	SERVOMOTORE SERRANDA ARIA ESTERNA / RICIRCOLO 24VdC BELIMO CM24-SR-R CONNETTORIZZATO	9	10	1014	40340137		2		
720/705	CONVERTITORE DC/AC 400Vac 50Hz 3F 300W	10	1	1014	80870055		1		
720/401	SONDA TEMPERATURA ARIA CAREL NTC015WH01 L=0,75 m CONNETTORIZZATA	11	11	1014	80630031.L750		6		
107/471	SONDA TEMPERATURA TC MISURE PT1000 A BRACCIALE Ø6-16 mm L=0,3 m CONNETTORIZZATA	12	20	1014	80880027.L300		2		
107/469	SONDA TEMPERATURA TC MISURE PT1000 A BRACCIALE Ø16-28 mm L=0,45 m CONNETTORIZZATA	13	20	1014	80880028.L450		2		
720/434	CONVERTITORE STATICO DC/DC 250W SIEMENS PCMD250 110S24W-KH-xx	14	13	1014	80870045		1		
720/435	CONNETTORE FISSO MASCHIO RETRO PANNELLO 90° VAN-SYSTEM RFCVBS038RA40A-35PM50LCF16G	15	12	1014	80701692		1		
720/436	CONNETTORE FISSO MASCHIO RETRO PANNELLO 90° VAN-SYSTEM RFCVBS038RA32-22PM32LCF16G	16	12	1014	80701694		2		
720/437	CONNETTORE FISSO MASCHIO "XC1" VAN-SYSTEM RFCVBS03028-6PLCF7G	17	12	1014	80701690.PDR		1		

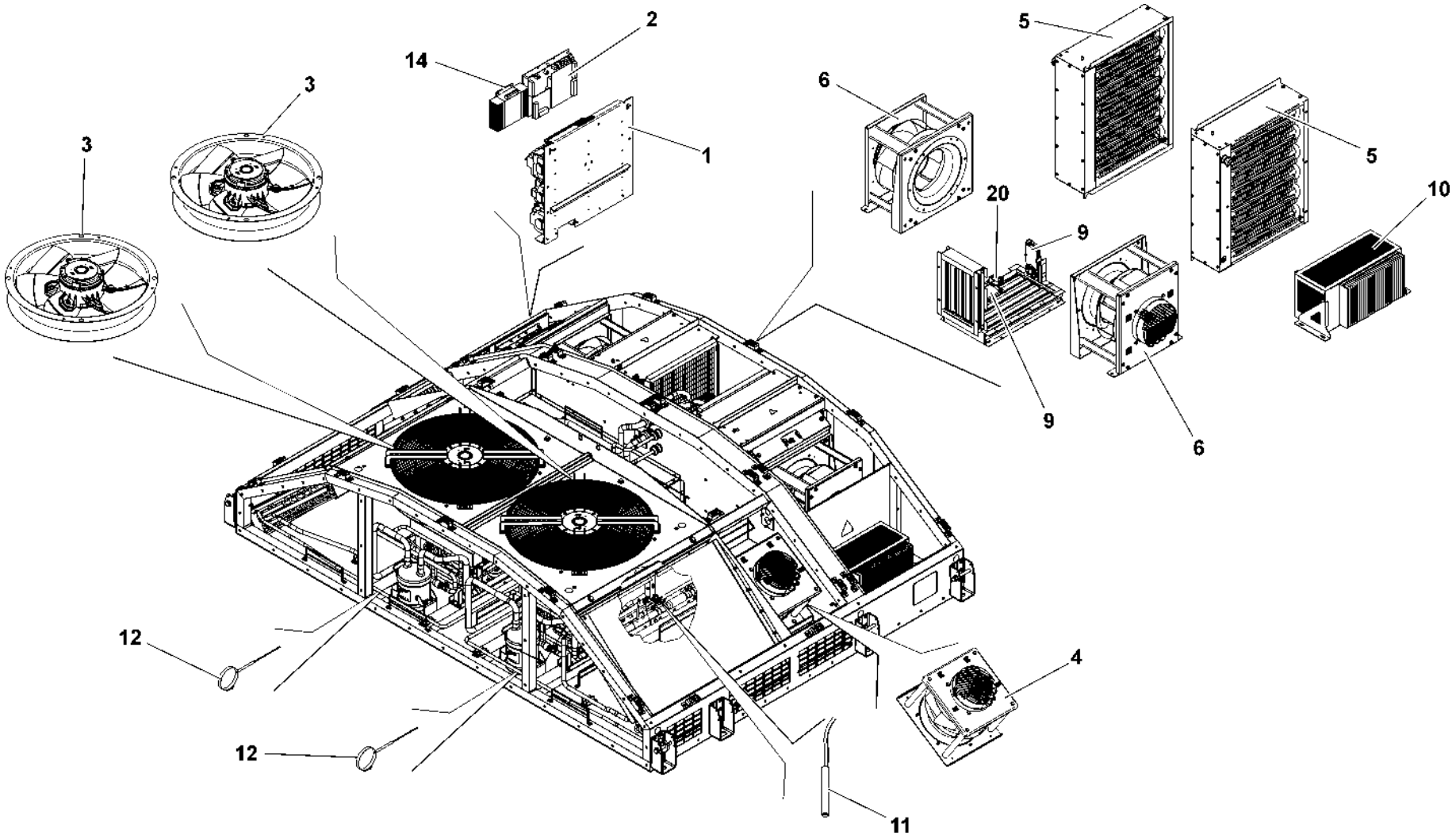

HMU BLUES HTR412/HTR312 - IMPIANTO CLIMATIZZAZIONE	IMPIANTO ELETTRICO (FIGURA 1 DI 2)	N. Elenco composiz.	Cat./Progr. FS	Tavola **B.3**
Catalogo n. 2.05.1287		N. Disegno		Edizione LUGLIO 2023

Cat. e progr. FS	DESCRIZIONE	Riferim. Sulla tavola	C.D. Fornit.	Codice ditta documento	Documento identificativo		Numero di pezzi in opera	Unità di conto	NOTE
					Numero	Segno Matr. Pos.			
a	b	c	d	e	f	g	h	i	j
720/438	CONNETTORE FISSO MASCHIO "XC2" VAN-SYSTEM KVBS03028-21PLCF7G	18	12	1014	80701691.PDR		1		
720/407	CONNETTORE FISSO MASCHIO "XC3" VAN-SYSTEM EVBS3014S-2PLCF16GS232	19	12	1014	80701688.PDR		1		

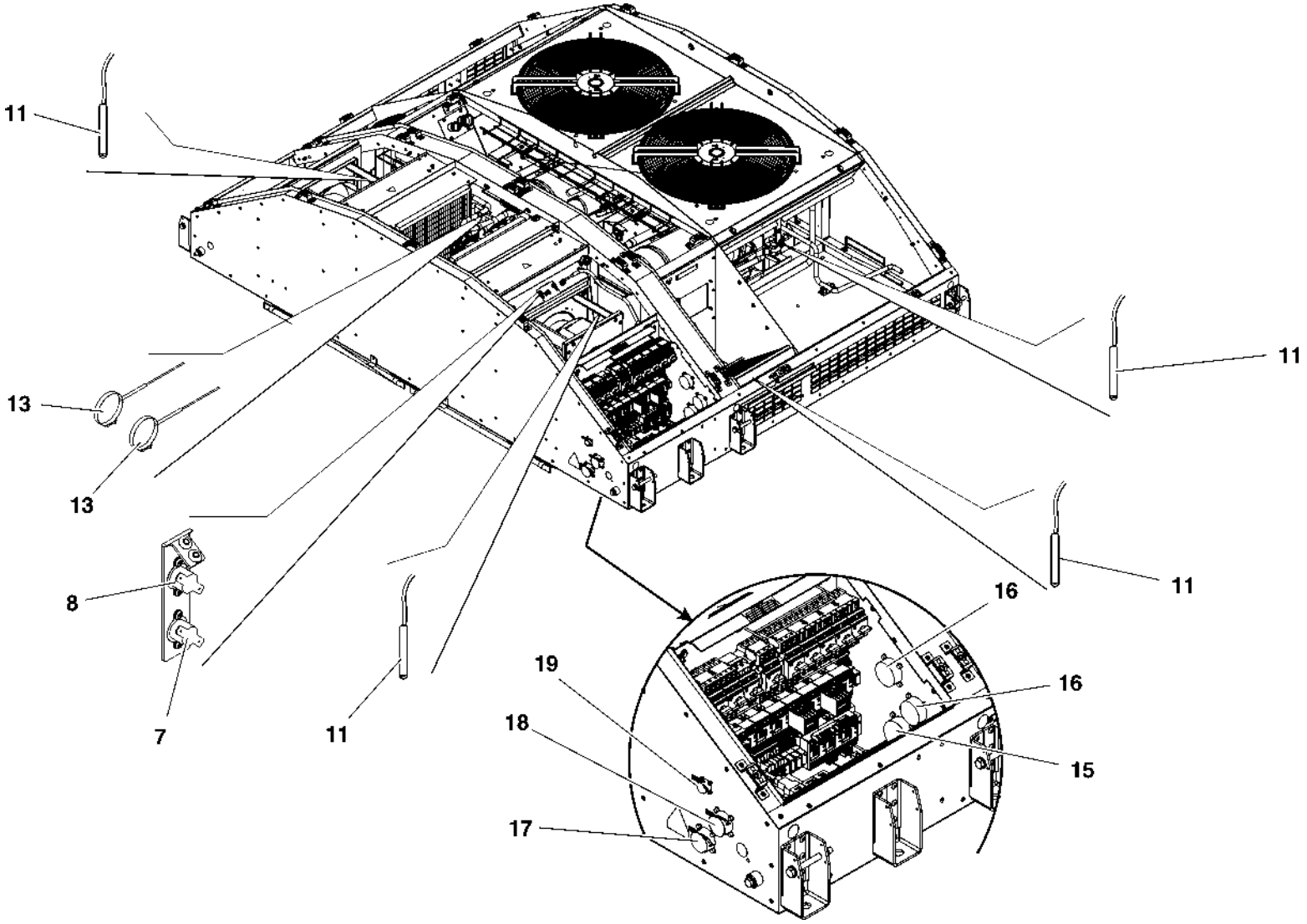

HMU BLUES HTR412/HTR312 - IMPIANTO CLIMATIZZAZIONE	IMPIANTO ELETTRICO (FIGURA 2 DI 2)	N. Elenco composiz.	Cat./Progr. FS	Tavola B.3
Catalogo n. 2.05.1287		N. Disegno		Edizione LUGLIO 2023

Cat. e progr. FS	DESCRIZIONE	Riferim. Sulla tavola	C.D. Fornit.	Codice ditta documento	Documento identificativo		Numero di pezzi in opera	Unità di conto	NOTE
					Numero	Segno Matr. Pos.			
a	b	c	d	e	f	g	h	i	j
	PONTE LUNGO FINDER 097.52	1	14	1014	80150096		5		
	PONTE CORTO FINDER 097.42	2	14	1014	80150095		1		
	PIASTRINA TERMINALE GRIGIO WAGO 870-573	3	16	1014	80425460		2		
	KIT PER AVVIATORE STELLA-TRIANGOLO 3P SIEMENS 3RA2913-2BB2	4	13	1014	80500001_3P		1		
	KIT PER AVVIATORE STELLA-TRIANGOLO 6P SIEMENS 3RA2913-2BB2	5	13	1014	80500001_6P		2		
	KIT PER AVVIATORE STELLA-TRIANGOLO 4P SIEMENS 3RA2913-2BB2	6	13	1014	80500001_4P		1		
550/715	INTERRUTTORE MAGNETOTERMICO ABB SACE S281UCK10FS (1x10A) COD. 11864317	7	15	1014	80180510		1		
330/466	INTERRUTTORE MAGNETOTERMICO ABB SACE S281UCK6FS (1x6A) COD. 11864315	8	15	1014	80180503		1		
	RESISTENZA 120 Ohm 0,66W RS 132-270	9	17	1014	80470635		1		
	DIODO 6A MULTICOMP P600M	10	18	1014	80770039		1		
	PIASTRINA TERMINALE GRIGIO WAGO 2002-1491	11	16	1014	80425843		1		
	MORSETTO 4 POLI 0,25÷1,5 mm² WAGO 2001-1401	12	16	1014	80425840		3		
	PIASTRINA TERMINALE GRIGIO WAGO 2004-1491	13	16	1014	80425420		1		
	MORSETTO 4 POLI 0,5÷4 mm² WAGO 2004-1401	14	16	1014	80425415		3		
	PONTICELLO A BARRA 3 POLI In=18A WAGO 870-403	15	16	1014	80425455		1		
720/697	RELÈ 110V + ZOCCOLO PUSH-IN + MOD. DIODO (FINDER 46.52.9.110.0000T+97.P2.7SMA+99.02.3.000.00)	16	14	1014	80150090		3		
720/696	RELÈ 24V + ZOCCOLO PUSH-IN + VARISTORE (FINDER 46.52.9.024.0000T+97.P2.7SMA+99.02.0.024.98)	17	14	1014	80150085		3		
720/415	CONTATTORE 4 kW S00 24Vdc 1NC SIEMENS 3RT2016-2XB42-0LA2	18	13	1014	80105171		2		
895/162	BLOCCHETTO D'ARRESTO WAGO 249-116	19	16	1014	80420525		6		
	PONTICELLO A BARRA 4 POLI In=18A WAGO 870-404	20	16	1014	80425482		2		
720/417	INTERRUTTORE AUTOMATICO SALVAMOTORE SOLO MAGNETICO (40A - 18,5 kW) SIEMENS 3RV2321-4FC10	21	13	1014	80180250		1		

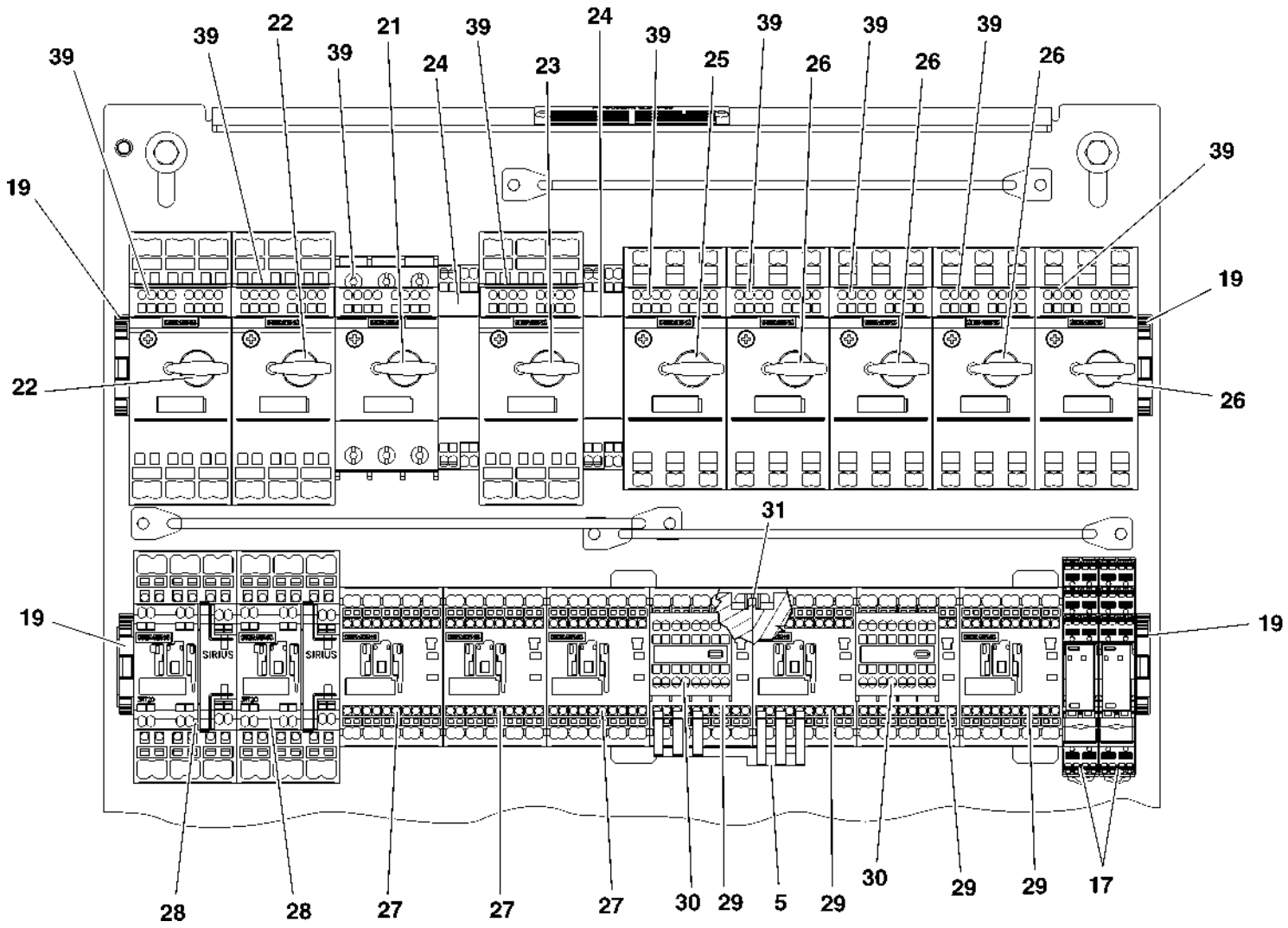

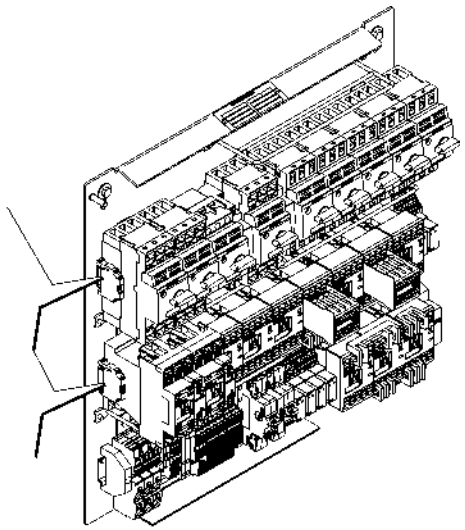

HMU BLUES HTR412/HTR312 - IMPIANTO CLIMATIZZAZIONE	QUADRO ELETTRICO (FIGURA 1 DI 2)	N. Elenco composiz.	Cat./Progr. FS	Tavola **B.3.1**
Catalogo n. 2.05.1287		N. Disegno EL01115180000		Edizione LUGLIO 2023

Cat. e progr. FS	DESCRIZIONE	Riferim. Sulla tavola	C.D. Fornit.	Codice ditta documento	Documento identificativo		Numero di pezzi in opera	Unità di conto	NOTE
					Numero	Segno Matr. Pos.			
a	b	c	d	e	f	g	h	i	j
720/418	INTERRUTTORE AUTOMATICO SALVAMOTORE 17÷22A SIEMENS 3RV2021-4CA20	22	13	1014	80180218		2		
720/419	INTERRUTTORE AUTOMATICO SALVAMOTORE 20÷25A SIEMENS 3RV2021-4DA20	23	13	1014	80180620		1		
720/695	BOBINA A LANCIO DI CORRENTE 24Vdc SIEMENS 3RV2902-2DB0	24	13	1014	80125116		2		
720/420	INTERRUTTORE AUTOMATICO SALVAMOTORE 5,5÷8A SIEMENS 3RV2011-1HA20	25	13	1014	80180211		1		
720/421	INTERRUTTORE AUTOMATICO SALVAMOTORE 2,8÷4A SIEMENS 3RV2011-1EA20	26	13	1014	80180245		4		
895/369	CONTATTORE 5,5 kW S00 24Vdc 1NO SIEMENS 3RT2017-2XB41-0LA2	27	13	1014	80105172		3		
720/416	CONTATTORE 11 kW S0 24Vdc 1NO SIEMENS 3RT2026-2XB40-0LA2	28	13	1014	80105176		2		
720/414	CONTATTORE 4 kW S00 24Vdc 1NO SIEMENS 3RT2016-2XB41-0LA2	29	13	1014	80105170		5		
	CONTATTO AUSILIARIO A MOLLA 4NO SIEMENS 3RH29112FA40	30	13	1014	80145150		2		
	INTERBLOCCO MECCANICO SIEMENS 3RA29122H	31	13	1014	80105004		1		
330/936	CONTATTO AUSILIARIO NA+NC ABB SACE S2H11FS COD. 11200320	32	15	1014	80125100		1		
	PIASTRINA TERMINALE GRIGIO WAGO 870-518	33	16	1014	80425485		1		
563/052	RELÈ SEQUENZA FASI GAVAZZI DPA51CM44B010	34	19	1014	80152032		1		
	MORSETTO 3 POLI 0,5÷16 mm² WAGO 2016-1301	35	16	1014	80425600		3		
	PIASTRINA TERMINALE GRIGIO WAGO 2016-1391	36	16	1014	80425601		2		
	MORSETTO A 2 PIANI CON DIODO WAGO 870-542/281-487	37	16	1014	80425466		3		
	MORSETTO 6 POLI 0,08÷2,5 mm² WAGO 870-539	38	16	1014	80425450		10		
	CONTATTO AUSILIARIO FRONTALE 1NA+1NC SIEMENS 3RV2901-2E	39	13	1014	80180225		9		
	BLOCCHETTO D'ARRESTO ABB SACE BAM 039996701	40	15	1014	80420521		2		

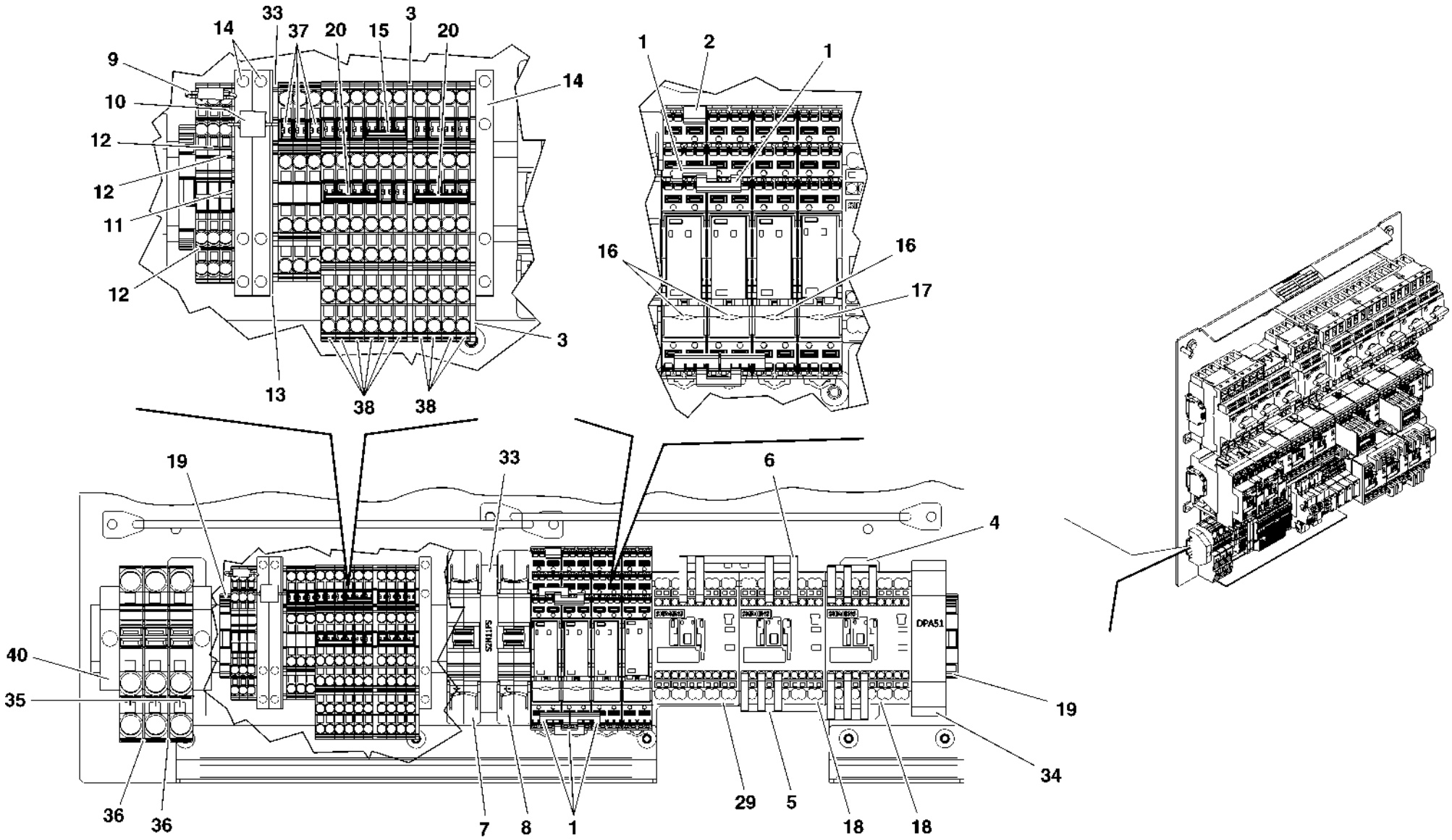

HMU BLUES HTR412/HTR312 - IMPIANTO CLIMATIZZAZIONE	QUADRO ELETTRICO (FIGURA 2 DI 2)	N. Elenco composiz.	Cat./Progr. FS	Tavola **B.3.1**
Catalogo n. 2.05.1287		N. Disegno EL01115180000		Edizione LUGLIO 2023

INDICE DELLE PARTI DI RICAMBIO

INDICE DELLE PARTI DI RICAMBIO

DISEGNO DITTA	DESCRIZIONE	TAVOLA	RIFERIM.	QUANTITÀ TOTALE	CAT./PROGR.
0035101010_001	PANNELLO ISOLANTE 1	A.1.1	1	1	
0035101010_002	PANNELLO ISOLANTE 2	A.1.1	2	1	
0035101010_003	PANNELLO ISOLANTE 3	A.1.1	3	1	
0035101010_004	PANNELLO ISOLANTE 4	A.1.1	4	1	
0035101010_005	PANNELLO ISOLANTE 5	A.1.1	5	1	
0035101010_006	PANNELLO ISOLANTE 6	A.1.1	6	1	
0035101010_007	PANNELLO ISOLANTE 7	A.1.1	7	1	
0035101010_008	PANNELLO ISOLANTE 8	A.1.1	8	1	
0035101010_009	PANNELLO ISOLANTE 9	A.1.1	9	1	
0035101010_010	PANNELLO ISOLANTE 10	A.1.1	10	1	
0035101010_011	PANNELLO ISOLANTE 11	A.1.1	11	1	
0035101015.02	PANNELLO ISOLANTE	B.1.1	5	2	
0035101015.03	PANNELLO ISOLANTE	B.1.1	7	2	
0035101015.04	PANNELLO ISOLANTE	B.1.1	12	1	
0035101015.05	PANNELLO ISOLANTE	B.1.1	8	1	
0035101015.06	PANNELLO ISOLANTE	B.1.1	6	1	
0035101015.07	PANNELLO ISOLANTE	B.1.1	4	1	
0035101015.09	PANNELLO ISOLANTE	B.1.1	16	1	
0035101015.10	PANNELLO ISOLANTE	B.1.1	3	2	
0035101015.11	PANNELLO ISOLANTE	B.1.1	11	1	
0035101015.13	PANNELLO ISOLANTE	B.1.1	13	1	
0035101015.14	PANNELLO ISOLANTE	B.1.1	15	1	
0035101015.15	PANNELLO ISOLANTE	B.1.1	14	1	
0035101015.16	PANNELLO ISOLANTE	B.1.1	9	2	
0035101015.17	PANNELLO ISOLANTE	B.1.1	10	1	
0035101085	KIT ISOLAMENTO TERMICO	B.1	3	1	
0035101095	KIT ISOLAMENTO COPERCHIO	B.1	8	1	
0035101095_01	PANNELLO ISOLANTE COPERCHIO	B.1.2	2	1	
0035101095_02	PANNELLO ISOLANTE COPERCHIO	B.1.2	1	1	
0035101095_03	PANNELLO ISOLANTE COPERCHIO	B.1.2	3	1	

INDICE DELLE PARTI DI RICAMBIO

DISEGNO DITTA	DESCRIZIONE	TAVOLA	RIFERIM.	QUANTITÀ TOTALE	CAT./PROGR.
0035101115.001	PANNELLO ISOLANTE	B.1.1	2	1	
0035101115.002	PANNELLO ISOLANTE	B.1.1	1	1	
0040110513	VENTILATORE EVAPORANTE EBM R3G220-RY90-P2 CONNETTORIZZATO	A.3	18	2	
0040370004	MODULO SEPARATORE DI GOCCE	B.1	4	1	
0041080003.1	VENTILATORE EVAPORANTE EBM R3G250-RV83-01 CONNETTORIZZATO	A.3	19	2	
33120456	CILINDRO FILETTATO M8 PER ANTIVIBRANTE	A.2	15	8	
33120458	CILINDRO FILETTATO M8 AISI 304	A.2	9	8	
34950022	VITE T.E. M6x16 UNI 5739 INOX	A.2	17	16	
34950022	VITE T.E. M6x16 UNI 5739 INOX	B.2.1	17	16	
34950027	VITE T.E. M8x80 UNI 5739 INOX	A.2	14	8	
34950061	ROSETTA PIANA LARGA Ø8x32 UNI 6593 INOX	A.2	13	16	
34950086	DADO AUTOBLOCCANTE M8 UNI 7473 INOX	A.2	11	16	
34950125	VITE T.S.P.E.I. M8x40 UNI 5933 INOX	A.2	10	8	
35101010	KIT ISOLAMENTO TERMICO	A.1	8	1	
35120500	GUARNIZIONE TUBOLARE SILICONICA SP. 15/10	A.1	10	7,5 m	
35120720	GUARNIZIONE MR104 DUREZZA 50 Sh. A	A.1	9	6 m	
35120965	GUARNIZIONE ESTRAZIONE ARIA	B.1	5	1	
35120970	GUARNIZIONE RICIRCOLO / MANDATA ARIA	B.1	6	3	
35120980	GUARNIZIONE ESTRAZIONE ARIA	A.1	11	1	
35120990	GUARNIZIONE RICAMBIO/MANDATA ARIA	A.1	12	2	
35140287	ANTIVIBRANTE CONICO MECANOCAUCHO "00 B60" RIF. 137008	A.2	16	8	720/391
35180315	GUARNIZIONE TIPO ARMAFLEX RAIL SD	A.1	14	Q.B.	
40110511	VENTILATORE EVAPORANTE EBM R3G220-RV83-01 CONNETTORIZZATO	A.3	3	2	720/396
40110516	VENTILATORE DI ESTRAZIONE EBM RET 97-25/14/2 CONNETTORIZZATO	A.3	5	1	720/397
40110521	VENTILATORE CONDENSANTE ROSENBERG DKH 315-2 W098.6FA CONNETTORIZZATO	A.3	2	2	720/395
40110612	VENTILATORE CONDENSANTE VAC 560-4-4 N. 6HF	B.3	3	2	
40270320	FILTRO ARIA G3 550x380x24 EN45545	B.2	9	2	720/426
40270325	FILTRO ARIA G3 500x300x24 EN45545	A.2	5	2	720/390
40340131	SERVOMOTORE SERRANDA ARIA MANDATA 24V BELIMO CM24-R CONNETTORIZZATO	A.3	8	2	720/398
40340137	SERVOMOTORE SERRANDA ARIA ESTERNA 24VdC BELIMO CM24-SR-R CONNETTORIZZATO	A.3	9	2	720/399

INDICE DELLE PARTI DI RICAMBIO

DISEGNO DITTA	DESCRIZIONE	TAVOLA	RIFERIM.	QUANTITÀ TOTALE	CAT./PROGR.
40340137	SERVOMOTORE SERRANDA ARIA ESTERNA / RICIRCOLO 24VdC BELIMO CM24-SR-R CONNETTORIZZATO	B.3	9	2	720/399
50120302	COMPRESSORE COPELAND SCROLL ZR34 K3ETFD 522 CONNETTORIZZATO	A.2.1	16	2	563/065
50170535	BATTERIA CONDENSANTE DESTRA	B.2	1	1	720/427
50170540	BATTERIA CONDENSANTE SINISTRA	B.2	2	1	720/428
50170550	BATTERIA CONDENSANTE DESTRA	A.2	1	1	720/386
50170555	BATTERIA CONDENSANTE SINISTRA	A.2	2	1	720/387
50200500	BATTERIA EVAPORANTE DESTRA	A.2	3	1	720/388
50200505	BATTERIA EVAPORANTE SINISTRA	A.2	4	1	720/389
50220545	BATTERIA EVAPORANTE SINISTRA	B.2	7	1	720/425
50220550	BATTERIA EVAPORANTE DESTRA	B.2	6	1	720/424
50240170	SEPARATORE DI LIQUIDO Ø138 H=150	B.2	3	1	721/023
50250010	ELIMINATORE DI VIBRAZIONE Ø22 L=290 mm INOX CASTEL 7690/7	B.2.1	7	2	720/919
50250011	ELIMINATORE DI VIBRAZIONE 3/4" L=255 mm CASTEL 7690/6	A.2.1	13	2	720/917
50250200	ELIMINATORE DI VIBRAZIONE 1/2" L=230 mm INOX CASTEL 7690/4	A.2.1	12	2	720/916
50250200	ELIMINATORE DI VIBRAZIONE 1/2" L=230 mm INOX CASTEL 7690/4	B.2.1	8	2	720/916
50260270	RICEVITORE LIQUIDO (1,5 LITRI CERTIFICATO PED) FRIGOMEC SL-121X229	A.2.1	14	2	720/918
50270143	FILTRO + SPIA FRIGO CASTEL 4108/3S	A.2.1	5	2	549/079
50270150	FILTRO DISIDRATATORE + SPIA DEL LIQUIDO CASTEL 4116/4S	B.2	4	2	720/422
50382200	VALVOLA TERMOSTATICA CASTEL 2211/M12SE	A.2.1	6	2	720/392
50382205	ORIFIZIO CASTEL 03 ODS2203/S	A.2.1	15	2	
50390080	VALVOLA DI SICUREZZA CASTEL 3060/45C 1/2" NPT	A.2.1	7	2	720/393
50400021	VALVOLA DI RITEGNO Ø12 mm CASTEL 3132/M12	A.2.1	9	2	388/576
50950751	BOBINA 24Vcc CONNETTORIZZATA SAGINOMIYA NEV-MOAT05 L=300 mm	B.2.1	4	6	720/693
50950752	BOBINA PER SOLENOIDE CONNETTORIZZATA 24Vcc SAGINOMIYA NEV-MOAT05 L=600 mm	A.2.1	11	2	720/694
80105004	INTERBLOCCO MECCANICO SIEMENS 3RA29122H	B.3.1	31	1	
80105170	CONTATTORE 4 kW S00 24Vdc 1NO SIEMENS 3RT2016-2XB41-0LA2	A.3.1	24	10	720/414
80105170	CONTATTORE 4 kW S00 24Vdc 1NO SIEMENS 3RT2016-2XB41-0LA2	B.3.1	29	5	720/414
80105171	CONTATTORE 4 kW S00 24Vdc 1NC SIEMENS 3RT2016-2XB42-0LA2	B.3.1	18	2	720/415
80105172	CONTATTORE 5,5 kW S00 24Vdc 1NO SIEMENS 3RT2017-2XB41-0LA2	B.3.1	27	3	895/369
80105176	CONTATTORE 11 kW S0 24Vdc 1NO SIEMENS 3RT2026-2XB40-0LA2	B.3.1	28	2	720/416

INDICE DELLE PARTI DI RICAMBIO

DISEGNO DITTA	DESCRIZIONE	TAVOLA	RIFERIM.	QUANTITÀ TOTALE	CAT./PROGR.
80125099	CONTATTO AUSILIARIO 2NC ABB SACE S2H02FS COD. 11200321	A.3.1	20	1	330/937
80125100	CONTATTO AUSILIARIO NA+NC ABB SACE S2H11FS COD. 11200320	A.3.1	13	2	330/936
80125100	CONTATTO AUSILIARIO NA+NC ABB SACE S2H11FS COD. 11200320	B.3.1	32	1	330/936
80125116	BOBINA A LANCIO DI CORRENTE 24Vdc SIEMENS 3RV2902-2DB0	A.3.1	15	2	720/695
80125116	BOBINA A LANCIO DI CORRENTE 24Vdc SIEMENS 3RV2902-2DB0	B.3.1	24	2	720/695
80145150	CONTATTO AUSILIARIO A MOLLA 4NO SIEMENS 3RH29112FA40	A.3.1	11	2	
80145150	CONTATTO AUSILIARIO A MOLLA 4NO SIEMENS 3RH29112FA40	B.3.1	30	2	
80150085	RELÈ 24V + ZOCCOLO PUSH-IN + VARISTORE (FINDER 46.52.9.024.0000T+97.P2.7SMA+99.02.0.024.98)	A.3.1	10	6	720/696
80150085	RELÈ 24V + ZOCCOLO PUSH-IN + VARISTORE (FINDER 46.52.9.024.0000T+97.P2.7SMA+99.02.0.024.98)	B.3.1	17	3	720/696
80150090	RELÈ 110V + ZOCCOLO PUSH-IN + MOD. DIODO (FINDER 46.52.9.110.0000T+97.P2.7SMA+99.02.3.000.00)	A.3.1	4	4	720/697
80150090	RELÈ 110V + ZOCCOLO PUSH-IN + MOD. DIODO (FINDER 46.52.9.110.0000T+97.P2.7SMA+99.02.3.000.00)	B.3.1	16	3	720/697
80150095	PONTE CORTO FINDER 097.42	B.3.1	2	1	
80150096	PONTE LUNGO FINDER 097.52	A.3.1	1	10	
80150096	PONTE LUNGO FINDER 097.52	B.3.1	1	5	
80152032	RELÈ SEQUENZA FASI GAVAZZI DPA51CM44B010	A.3.1	16	2	563/052
80152032	RELÈ SEQUENZA FASI GAVAZZI DPA51CM44B010	B.3.1	34	1	563/052
80180201	INTERRUTTORE AUTOMATICO SALVAMOTORE 4,5÷6,3A SIEMENS 3RV2011-1GA20	A.3.1	5	2	720/411
80180203	INTERRUTTORE AUTOMATICO SALVAMOTORE 7÷10A SIEMENS 3RV2011-1JA20	A.3.1	3	2	720/410
80180211	INTERRUTTORE AUTOMATICO SALVAMOTORE 5,5÷8A SIEMENS 3RV2011-1HA20	B.3.1	25	1	720/420
80180218	INTERRUTTORE AUTOMATICO SALVAMOTORE 17÷22A SIEMENS 3RV2021-4CA20	B.3.1	22	2	720/418
80180225	CONTATTO AUSILIARIO FRONTALE 1NA+1NC SIEMENS 3RV2901-2E	B.3.1	39	9	
80180235	INTERRUTTORE AUTOMATICO SALVAMOTORE 2,2÷3,2A SIEMENS 3RV2011-1DA20	A.3.1	2	2	720/409
80180245	INTERRUTTORE AUTOMATICO SALVAMOTORE 2,8÷4A SIEMENS 3RV2011-1EA20	B.3.1	26	4	720/421
80180250	INTERRUTTORE AUTOMATICO SALVAMOTORE SOLO MAGNETICO (40A - 18,5 kW) SIEMENS 3RV2321-4FC10	B.3.1	21	1	720/417
80180503	INTERRUTTORE MAGNETOTERMICO ABB SACE S281UCK6FS (1x6A) COD. 11864315	A.3.1	9	5	330/466
80180503	INTERRUTTORE MAGNETOTERMICO ABB SACE S281UCK6FS (1x6A) COD. 11864315	B.3.1	8	1	330/466
80180510	INTERRUTTORE MAGNETOTERMICO ABB SACE S281UCK10FS (1x10A) COD. 11864317	B.3.1	7	1	550/715

INDICE DELLE PARTI DI RICAMBIO

DISEGNO DITTA	DESCRIZIONE	TAVOLA	RIFERIM.	QUANTITÀ TOTALE	CAT./PROGR.
80180620	INTERRUTTORE AUTOMATICO SALVAMOTORE 20÷25A SIEMENS 3RV2021-4DA20	B.3.1	23	1	720/419
80420521	BLOCCHETTO D'ARRESTO ABB SACE BAM 039996701	B.3.1	40	2	
80420525	BLOCCHETTO D'ARRESTO WAGO 249-116	A.3.1	8	8	895/162
80420525	BLOCCHETTO D'ARRESTO WAGO 249-116	B.3.1	19	6	895/162
80425415	MORSETTO 4 POLI 0,5÷4 mm² WAGO 2004-1401	B.3.1	14	3	
80425420	PIASTRINA TERMINALE GRIGIO WAGO 2004-1491	B.3.1	13	1	
80425450	MORSETTO 6 POLI 0,08÷2,5 mm² WAGO 870-539	A.3.1	17	12	
80425450	MORSETTO 6 POLI 0,08÷2,5 mm² WAGO 870-539	B.3.1	38	10	
80425455	PONTICELLO A BARRA 3 POLI In=18A WAGO 870-403	A.3.1	21	3	
80425455	PONTICELLO A BARRA 3 POLI In=18A WAGO 870-403	B.3.1	15	1	
80425460	PIASTRINA TERMINALE GRIGIO WAGO 870-573	A.3.1	22	4	
80425460	PIASTRINA TERMINALE GRIGIO WAGO 870-573	B.3.1	3	2	
80425465	MORSETTO A 2 PIANI CON 2 DIODI 0,08÷2,5 mm² WAGO 870-541/281-491	A.3.1	12	4	
80425466	MORSETTO A 2 PIANI CON DIODO WAGO 870-542/281-487	B.3.1	37	3	
80425475	PONTICELLO A BARRA 2 POLI In=18A WAGO 870-402	A.3.1	6	2	
80425482	PONTICELLO A BARRA 4 POLI In=18A WAGO 870-404	B.3.1	20	2	
80425485	PIASTRINA TERMINALE GRIGIO WAGO 870-518	A.3.1	23	1	
80425485	PIASTRINA TERMINALE GRIGIO WAGO 870-518	B.3.1	33	1	
80425600	MORSETTO 3 POLI 0,5÷16 mm² WAGO 2016-1301	B.3.1	35	3	
80425601	PIASTRINA TERMINALE GRIGIO WAGO 2016-1391	B.3.1	36	2	
80425840	MORSETTO 4 POLI 0,25÷1,5 mm² WAGO 2001-1401	B.3.1	12	3	
80425843	PIASTRINA TERMINALE GRIGIO WAGO 2002-1491	B.3.1	11	1	
80440251	PRESSOSTATO ALTA PRESSIONE SAGINOMIYA ACB-4UB178W CONNETTORIZZATO	B.2.1	11	2	720/698
80440252	PRESSOSTATO ALTA PRESSIONE SAGINOMIYA ACB-4UB178W CONNETTORIZZATO	A.2.1	1	2	720/699
80440256	PRESSOSTATO BASSA PRESSIONE SAGINOMIYA ACB-4UA73W CONNETTORIZZATO	B.2.1	12	2	720/701
80440257	PRESSOSTATO BASSA PRESSIONE SAGINOMIYA ACB-4UA73W CONNETTORIZZATO	A.2.1	2	2	720/700
80440261	TRASDUTTORE ALTA PRESSIONE SAGINOMIYA YSK-AC35L-827 CONNETTORIZZATO	A.2.1	3	2	720/702
80440261	TRASDUTTORE ALTA PRESSIONE SAGINOMIYA YSK-AC35L-827 CONNETTORIZZATO	B.2.1	10	2	720/702
80440266	TRASDUTTORE BASSA PRESSIONE SAGINOMIYA YSK-AC10L-827 CONNETTORIZZATO	A.2.1	4	2	720/703
80440266	TRASDUTTORE BASSA PRESSIONE SAGINOMIYA YSK-AC10L-827 CONNETTORIZZATO	B.2.1	9	2	720/703
80440285	TERMOSTATO CONNETTORIZZATO COD. MELCORCS0515H59	B.2.1	14	2	720/704

INDICE DELLE PARTI DI RICAMBIO

DISEGNO DITTA	DESCRIZIONE	TAVOLA	RIFERIM.	QUANTITÀ TOTALE	CAT./PROGR.
80470635	RESISTENZA 120 Ohm 0,66W RS 132-270	B.3.1	9	1	
80471016	RISCALDATORE ELETTRICO 3+1,5 kW 400V CONNETTORIZZATO	A.3	4	2	720/400
80500001_3P	KIT PER AVVIATORE STELLA-TRIANGOLO 3P SIEMENS 3RA2913-2BB2	B.3.1	4	1	
80500001_4P	KIT PER AVVIATORE STELLA-TRIANGOLO 4P SIEMENS 3RA2913-2BB2	B.3.1	6	1	
80500001_6P	KIT PER AVVIATORE STELLA-TRIANGOLO 6P SIEMENS 3RA2913-2BB2	B.3.1	5	2	
80610305	TERMOSTATO 1° LIVELLO T=75°C KLIXON 1NCR2852N12T034	A.3	6	2	107/459
80610305	TERMOSTATO 1° LIVELLO T=75°C KLIXON 1NCR2852N12T034	B.3	7	1	107/459
80610310	TERMOSTATO 2° LIVELLO T=145°C KLIXON 1NAR2852N32T034	A.3	7	2	107/460
80610310	TERMOSTATO 2° LIVELLO T=145°C KLIXON 1NAR2852N32T034	B.3	8	1	107/460
80630031	SONDA TEMPERATURA ARIA CAREL NTC015WH01 CONNETTORIZZATA	ALFA	4	10	720/384
80630031	SONDA TEMPERATURA ARIA CAREL NTC015WH01 CONNETTORIZZATA	BETA	4	12	720/384
80630031.L750	SONDA TEMPERATURA ARIA CAREL NTC015WH01 L=0,75 m CONNETTORIZZATA	A.3	10	6	720/401
80630031.L750	SONDA TEMPERATURA ARIA CAREL NTC015WH01 L=0,75 m CONNETTORIZZATA	B.3	11	6	720/401
80630032.L800	SONDA TEMPERATURA TC MISURE PT1000 A CONTATTO L=0,8 m CONNETTORIZZATA	A.3	11	2	720/402
80630195	SONDA CO2 CONNETTORIZZATA	ALFA	3	3	720/385
80630195	SONDA CO2 CONNETTORIZZATA	BETA	3	4	720/385
80650536	SCHEDA DI TERMOREGOLAZIONE AP415 LEC	A.3.1	7	2	720/412
80650560	SCHEDA DI TERMOREGOLAZIONE AP415 LES	B.3	2	1	720/430
80701686.PDR	CONNETTORE FISSO MASCHIO "XC1" VAN-SYSTEM KVBS038DA20-15PLCM20F7G	A.3	14	1	720/405
80701687.PDR	CONNETTORE FISSO MASCHIO "XC2" VAN-SYSTEM KVBS038DA22-14PLCM20F7G	A.3	15	1	720/406
80701688.PDR	CONNETTORE FISSO MASCHIO "XC31" VAN-SYSTEM EVBS3014S-2PLCF16GS232	A.3	16	1	720/407
80701688.PDR	CONNETTORE FISSO MASCHIO "XC3" VAN-SYSTEM EVBS3014S-2PLCF16GS232	B.3	19	1	720/407
80701689.PDR	CONNETTORE FISSO MASCHIO "XC32" VAN-SYSTEM EVBS3014S-2PXLCF16GS232	A.3	17	1	720/408
80701690.PDR	CONNETTORE FISSO MASCHIO "XC1" VAN-SYSTEM RFCVBS03028-6PLCF7G	B.3	17	1	720/437
80701691.PDR	CONNETTORE FISSO MASCHIO "XC2" VAN-SYSTEM KVBS03028-21PLCF7G	B.3	18	1	720/438
80701692	CONNETTORE FISSO MASCHIO RETRO PANNELLO 90° VAN-SYSTEM RFCVBS038RA40A-35PM50LCF16G	B.3	15	1	720/435
80701694	CONNETTORE FISSO MASCHIO RETRO PANNELLO 90° VAN-SYSTEM RFCVBS038RA32-22PM32LCF16G	B.3	16	2	720/436
80770039	DIODO 6A MULTICOMP P600M	B.3.1	10	1	
80870045	CONVERTITORE STATICO DC/DC 250W SIEMENS PCMD250 110S24W-KH-xx	B.3	14	1	720/434

INDICE DELLE PARTI DI RICAMBIO

DISEGNO DITTA	DESCRIZIONE	TAVOLA	RIFERIM.	QUANTITÀ TOTALE	CAT./PROGR.
80870051	CONVERTITORE STATICO DC/DC 150W SIEMENS PCMDS150 110S24WK-VT	A.3.1	14	2	720/413
80870055	CONVERTITORE DC/AC 400Vac 50Hz 3F 300W	B.3	10	1	720/705
80880027.L300	SONDA TEMPERATURA TC MISURE PT1000 A BRACCIALE Ø6-16 mm L=0,3 m CONNETTORIZZATA	B.3	12	2	107/471
80880027.L450	SONDA TEMPERATURA TC MISURE PT1000 A BRACCIALE Ø6-16 mm L=0,45 m CONNETTORIZZATA	A.3	13	2	720/404
80880028.L450	SONDA TEMPERATURA TC MISURE PT1000 A BRACCIALE Ø16-28 mm L=0,45 m CONNETTORIZZATA	B.3	13	2	107/469
80880028.L750	SONDA TEMPERATURA TC MISURE PT1000 A BRACCIALE Ø16-28 mm L=0,75 m CONNETTORIZZATA	A.3	12	2	720/403
88180079	KIT CONNETTORE B.T. MASCHIO VOLANTE	A.3.1	19	1	
88180081	KIT CONNETTORE M.T. MASCHIO VOLANTE	A.3.1	18	1	
C6D0804-H01	VALVOLA DI NON RITORNO DANFOSS NRV16S	B.2.1	1	1	720/429
CA01115190013	COPERCHIO LATERALE COMPRESSORE DESTRO	A.1	2	1	
CA01115190014	COPERCHIO LATERALE COMPRESSORE SINISTRO	A.1	3	1	
CA01115190017	COPERCHIO LATERALE VENTILATORE CONDENSAZIONE	A.1	4	2	
CA01115190025	LAMIERA	A.2	8	2	
CA01115190041	COPERCHIO LATERALE TRATTAMENTO ARIA	A.1	5	2	
CA01115190042	PIASTRA CALPESTABILE	A.1	6	1	
CA01115190043	PIASTRA CALPESTABILE	A.1	7	1	
DB00319180001	MONOBLOCCO CLIMATIZZAZIONE SALONE	ALFA	2	6	
DB00319180001	MONOBLOCCO CLIMATIZZAZIONE SALONE	BETA	2	8	
DB00319180012	COPERCHIO EVAPORANTE	B.1	1	1	
DB00319180013	COPERCHIO ISPEZIONE FILTRI	B.1	7	2	
DB0050330050	PRESSOSTATO DIFFERENZIALE FILTRO ARIA JOHNSON CONTROLS P233A-4AAC CONNETTORIZZATO	B.2	10	1	720/915
DB0050330051	PRESSOSTATO DIFFERENZIALE FILTRO ARIA JOHNSON CONTROLS P233A-4AAC CONNETTORIZZATO	A.2	6	2	720/914
DB01115180025	MODULO COMPRESSORE SALONE	B.2	5	2	
DB01115180027	VENTILATORE EVAPORANTE ROSENBERG GKH 280-CIW087.5FA CONNETTORIZZATO	B.3	6	2	720/706
DB01115180036	VENTILATORE DI ESTRAZIONE ROSENBERG GKH 280-CIW087.5FA CONNETTORIZZATO	B.3	4	1	720/432
DB01115190000	MONOBLOCCO CLIMATIZZAZIONE CABINA	ALFA	1	2	720/381

INDICE DELLE PARTI DI RICAMBIO

DISEGNO DITTA	DESCRIZIONE	TAVOLA	RIFERIM.	QUANTITÀ TOTALE	CAT./PROGR.
DB01115190000	MONOBLOCCO CLIMATIZZAZIONE CABINA	BETA	1	2	720/381
DB01115190010	COPERCHIO SUPERIORE	A.1	1	1	
DB01115190044	COPERCHIO FILTRI	A.1	15	2	
DB01115340010	COPERCHIO CONDENSANTE	B.1	2	1	
DB01115340062	RISCALDATORE ELETTRICO 14,25 kW 400V CONNETTORIZZATO	B.3	5	2	720/433
EL01115180000	QUADRO ELETTRICO	B.3	1	1	
EL01115190000	QUADRO ELETTRICO	A.3	1	1	
EY392125-H01	ANTIVIBRANTE COD. MELCOEY392125H01	B.2.1	13	8	721/114
FER-003343600	DIAFRAMMA SCARICO CONDENSA DIAVIA 69200	A.1	13	4	
FER-003343600	DIAFRAMMA SCARICO CONDENSA DIAVIA 69200	B.1	9	7	
FER-202012321	VITE T.E. M10x16 UNI 5739	B.2.1	15	8	
FER-223502050	ROSETTA CONTACT 6,1x14x1,3 NORMA NF E25-511 M	A.2	18	16	
FER-223502050	ROSETTA CONTACT 6,1x14x1,3 NORMA NF E25-511 M	B.2.1	18	16	
FER-223502053	ROSETTA CONTACT 8,1x18x1,4 NORMA NF E25-511 M	A.2	12	16	
FER-223502055	ROSETTA CONTACT 10,2x22x1,6 NORMA NF E25-511 M	B.2.1	16	8	
FER-351105001	INIETTORE DANFOSS LG12-16 069G400100	A.2.1	8	2	720/394
KT01115180115	CAPILLARE	B.2	8	2	
RCS0101N16	VALVOLA SOLENOIDE LIQUIDO SAGINOMIYA NEV-603DXF@7 24Vdc	A.2.1	10	2	706/249
RCS0101N16	VALVOLA SOLENOIDE LIQUIDO SAGINOMIYA NEV-603DXF@7 24Vdc	B.2.1	6	2	706/249
RCS0101N17	VALVOLA SOLENOIDE SAGINOMIYA NEV-L202DXF@3	B.2.1	3	1	706/250
RCS0101N18	VALVOLA SOLENOIDE SAGINOMIYA NEV-202DXF@33	B.2.1	5	2	706/251
RCS4101H69	FILTRO Ø22 COD. MELCORCS4101H69	B.2.1	2	1	721/113
SF01115190000	MODULI COMPRESSORE CABINA	A.2	7	1	
	CARPENTERIA	A	1	1	
	CARPENTERIA	B	1	1	
	IMPIANTO ELETTRICO	A	3	1	
	IMPIANTO ELETTRICO	B	3	1	
	IMPIANTO FRIGO	A	2	1	
	IMPIANTO FRIGO	B	2	1	

INDICE DELLE CATEGORIE

INDICE DELLE CATEGORIE

CAT./PROGR.	DISEGNO DITTA	DESCRIZIONE	TAVOLA	RIFERIM.	QUANTITÀ TOTALE
107/459	80610305	TERMOSTATO 1° LIVELLO T=75°C KLIXON 1NCR2852N12T034	A.3	6	2
107/459	80610305	TERMOSTATO 1° LIVELLO T=75°C KLIXON 1NCR2852N12T034	B.3	7	1
107/460	80610310	TERMOSTATO 2° LIVELLO T=145°C KLIXON 1NAR2852N32T034	A.3	7	2
107/460	80610310	TERMOSTATO 2° LIVELLO T=145°C KLIXON 1NAR2852N32T034	B.3	8	1
107/469	80880028.L450	SONDA TEMPERATURA TC MISURE PT1000 A BRACCIALE Ø16-28 mm L=0,45 m CONNETTORIZZATA	B.3	13	2
107/471	80880027.L300	SONDA TEMPERATURA TC MISURE PT1000 A BRACCIALE Ø6-16 mm L=0,3 m CONNETTORIZZATA	B.3	12	2
330/466	80180503	INTERRUTTORE MAGNETOTERMICO ABB SACE S281UCK6FS (1x6A) COD. 11864315	A.3.1	9	5
330/466	80180503	INTERRUTTORE MAGNETOTERMICO ABB SACE S281UCK6FS (1x6A) COD. 11864315	B.3.1	8	1
330/936	80125100	CONTATTO AUSILIARIO NA+NC ABB SACE S2H11FS COD. 11200320	A.3.1	13	2
330/936	80125100	CONTATTO AUSILIARIO NA+NC ABB SACE S2H11FS COD. 11200320	B.3.1	32	1
330/937	80125099	CONTATTO AUSILIARIO 2NC ABB SACE S2H02FS COD. 11200321	A.3.1	20	1
388/576	50400021	VALVOLA DI RITEGNO Ø12 mm CASTEL 3132/M12	A.2.1	9	2
549/079	50270143	FILTRO + SPIA FRIGO CASTEL 4108/3S	A.2.1	5	2
550/715	80180510	INTERRUTTORE MAGNETOTERMICO ABB SACE S281UCK10FS (1x10A) COD. 11864317	B.3.1	7	1
563/052	80152032	RELÈ SEQUENZA FASI GAVAZZI DPA51CM44B010	A.3.1	16	2
563/052	80152032	RELÈ SEQUENZA FASI GAVAZZI DPA51CM44B010	B.3.1	34	1
563/065	50120302	COMPRESSORE COPELAND SCROLL ZR34 K3ETFD 522 CONNETTORIZZATO	A.2.1	16	2
706/249	RCS0101N16	VALVOLA SOLENOIDE LIQUIDO SAGINOMIYA NEV-603DXF@7 24Vdc	A.2.1	10	2
706/249	RCS0101N16	VALVOLA SOLENOIDE LIQUIDO SAGINOMIYA NEV-603DXF@7 24Vdc	B.2.1	6	2
706/250	RCS0101N17	VALVOLA SOLENOIDE SAGINOMIYA NEV-L202DXF@3	B.2.1	3	1
706/251	RCS0101N18	VALVOLA SOLENOIDE SAGINOMIYA NEV-202DXF@33	B.2.1	5	2
720/381	DB01115190000	MONOBLOCCO CLIMATIZZAZIONE CABINA	ALFA	1	2
720/381	DB01115190000	MONOBLOCCO CLIMATIZZAZIONE CABINA	BETA	1	2
720/384	80630031	SONDA TEMPERATURA ARIA CAREL NTC015WH01 CONNETTORIZZATA	ALFA	4	10
720/384	80630031	SONDA TEMPERATURA ARIA CAREL NTC015WH01 CONNETTORIZZATA	BETA	4	12
720/385	80630195	SONDA CO2 CONNETTORIZZATA	ALFA	3	3

INDICE DELLE CATEGORIE

CAT./PROGR.	DISEGNO DITTA	DESCRIZIONE	TAVOLA	RIFERIM.	QUANTITÀ TOTALE
720/385	80630195	SONDA CO2 CONNETTORIZZATA	BETA	3	4
720/386	50170550	BATTERIA CONDENSANTE DESTRA	A.2	1	1
720/387	50170555	BATTERIA CONDENSANTE SINISTRA	A.2	2	1
720/388	50200500	BATTERIA EVAPORANTE DESTRA	A.2	3	1
720/389	50200505	BATTERIA EVAPORANTE SINISTRA	A.2	4	1
720/390	40270325	FILTRO ARIA G3 500x300x24 EN45545	A.2	5	2
720/391	35140287	ANTIVIBRANTE CONICO MECANOCAUCHO "00 B60" RIF. 137008	A.2	16	8
720/392	50382200	VALVOLA TERMOSTATICA CASTEL 2211/M12SE	A.2.1	6	2
720/393	50390080	VALVOLA DI SICUREZZA CASTEL 3060/45C 1/2" NPT	A.2.1	7	2
720/394	FER-351105001	INIETTORE DANFOSS LG12-16 069G400100	A.2.1	8	2
720/395	40110521	VENTILATORE CONDENSANTE ROSENBERG DKH 315-2 W098.6FA CONNETTORIZZATO	A.3	2	2
720/396	40110511	VENTILATORE EVAPORANTE EBM R3G220-RV83-01 CONNETTORIZZATO	A.3	3	2
720/397	40110516	VENTILATORE DI ESTRAZIONE EBM RET 97-25/14/2 CONNETTORIZZATO	A.3	5	1
720/398	40340131	SERVOMOTORE SERRANDA ARIA MANDATA 24V BELIMO CM24-R CONNETTORIZZATO	A.3	8	2
720/399	40340137	SERVOMOTORE SERRANDA ARIA ESTERNA 24VdC BELIMO CM24-SR-R CONNETTORIZZATO	A.3	9	2
720/399	40340137	SERVOMOTORE SERRANDA ARIA ESTERNA / RICIRCOLO 24VdC BELIMO CM24-SR-R CONNETTORIZZATO	B.3	9	2
720/400	80471016	RISCALDATORE ELETTRICO 3+1,5 kW 400V CONNETTORIZZATO	A.3	4	2
720/401	80630031.L750	SONDA TEMPERATURA ARIA CAREL NTC015WH01 L=0,75 m CONNETTORIZZATA	A.3	10	6
720/401	80630031.L750	SONDA TEMPERATURA ARIA CAREL NTC015WH01 L=0,75 m CONNETTORIZZATA	B.3	11	6
720/402	80630032.L800	SONDA TEMPERATURA TC MISURE PT1000 A CONTATTO L=0,8 m CONNETTORIZZATA	A.3	11	2
720/403	80880028.L750	SONDA TEMPERATURA TC MISURE PT1000 A BRACCIALE Ø16-28 mm L=0,75 m CONNETTORIZZATA	A.3	12	2
720/404	80880027.L450	SONDA TEMPERATURA TC MISURE PT1000 A BRACCIALE Ø6-16 mm L=0,45 m CONNETTORIZZATA	A.3	13	2
720/405	80701686.PDR	CONNETTORE FISSO MASCHIO "XC1" VAN-SYSTEM KVBS038DA20-15PLCM20F7G	A.3	14	1

INDICE DELLE CATEGORIE

CAT./PROGR.	DISEGNO DITTA	DESCRIZIONE	TAVOLA	RIFERIM.	QUANTITÀ TOTALE
720/406	80701687.PDR	CONNETTORE FISSO MASCHIO "XC2" VAN-SYSTEM KVBS038DA22-14PLCM20F7G	A.3	15	1
720/407	80701688.PDR	CONNETTORE FISSO MASCHIO "XC31" VAN-SYSTEM EVBS3014S-2PLCF16GS232	A.3	16	1
720/407	80701688.PDR	CONNETTORE FISSO MASCHIO "XC3" VAN-SYSTEM EVBS3014S-2PLCF16GS232	B.3	19	1
720/408	80701689.PDR	CONNETTORE FISSO MASCHIO "XC32" VAN-SYSTEM EVBS3014S-2PXLCF16GS232	A.3	17	1
720/409	80180235	INTERRUTTORE AUTOMATICO SALVAMOTORE 2,2÷3,2A SIEMENS 3RV2011-1DA20	A.3.1	2	2
720/410	80180203	INTERRUTTORE AUTOMATICO SALVAMOTORE 7÷10A SIEMENS 3RV2011-1JA20	A.3.1	3	2
720/411	80180201	INTERRUTTORE AUTOMATICO SALVAMOTORE 4,5÷6,3A SIEMENS 3RV2011-1GA20	A.3.1	5	2
720/412	80650536	SCHEDA DI TERMOREGOLAZIONE AP415 LEC	A.3.1	7	2
720/413	80870051	CONVERTITORE STATICO DC/DC 150W SIEMENS PCMDS150 110S24WK-VT	A.3.1	14	2
720/414	80105170	CONTATTORE 4 kW S00 24Vdc 1NO SIEMENS 3RT2016-2XB41-0LA2	A.3.1	24	10
720/414	80105170	CONTATTORE 4 kW S00 24Vdc 1NO SIEMENS 3RT2016-2XB41-0LA2	B.3.1	29	5
720/415	80105171	CONTATTORE 4 kW S00 24Vdc 1NC SIEMENS 3RT2016-2XB42-0LA2	B.3.1	18	2
720/416	80105176	CONTATTORE 11 kW S0 24Vdc 1NO SIEMENS 3RT2026-2XB40-0LA2	B.3.1	28	2
720/417	80180250	INTERRUTTORE AUTOMATICO SALVAMOTORE SOLO MAGNETICO (40A - 18,5 kW) SIEMENS 3RV2321-4FC10	B.3.1	21	1
720/418	80180218	INTERRUTTORE AUTOMATICO SALVAMOTORE 17÷22A SIEMENS 3RV2021-4CA20	B.3.1	22	2
720/419	80180620	INTERRUTTORE AUTOMATICO SALVAMOTORE 20÷25A SIEMENS 3RV2021-4DA20	B.3.1	23	1
720/420	80180211	INTERRUTTORE AUTOMATICO SALVAMOTORE 5,5÷8A SIEMENS 3RV2011-1HA20	B.3.1	25	1
720/421	80180245	INTERRUTTORE AUTOMATICO SALVAMOTORE 2,8÷4A SIEMENS 3RV2011-1EA20	B.3.1	26	4
720/422	50270150	FILTRO DISIDRATATORE + SPIA DEL LIQUIDO CASTEL 4116/4S	B.2	4	2
720/424	50220550	BATTERIA EVAPORANTE DESTRA	B.2	6	1
720/425	50220545	BATTERIA EVAPORANTE SINISTRA	B.2	7	1

INDICE DELLE CATEGORIE

CAT./PROGR.	DISEGNO DITTA	DESCRIZIONE	TAVOLA	RIFERIM.	QUANTITÀ TOTALE
720/426	40270320	FILTRO ARIA G3 550x380x24 EN45545	B.2	9	2
720/427	50170535	BATTERIA CONDENSANTE DESTRA	B.2	1	1
720/428	50170540	BATTERIA CONDENSANTE SINISTRA	B.2	2	1
720/429	C6D0804-H01	VALVOLA DI NON RITORNO DANFOSS NRV16S	B.2.1	1	1
720/430	80650560	SCHEDA DI TERMOREGOLAZIONE AP415 LES	B.3	2	1
720/432	DB01115180036	VENTILATORE DI ESTRAZIONE ROSENBERG GKH 280-CIW087.5FA CONNETTORIZZATO	B.3	4	1
720/433	DB01115340062	RISCALDATORE ELETTRICO 14,25 kW 400V CONNETTORIZZATO	B.3	5	2
720/434	80870045	CONVERTITORE STATICO DC/DC 250W SIEMENS PCMD250 110S24W-KH-xx	B.3	14	1
720/435	80701692	CONNETTORE FISSO MASCHIO RETRO PANNELLO 90° VAN-SYSTEM RFCVBS038RA40A-35PM50LCF16G	B.3	15	1
720/436	80701694	CONNETTORE FISSO MASCHIO RETRO PANNELLO 90° VAN-SYSTEM RFCVBS038RA32-22PM32LCF16G	B.3	16	2
720/437	80701690.PDR	CONNETTORE FISSO MASCHIO "XC1" VAN-SYSTEM RFCVBS03028-6PLCF7G	B.3	17	1
720/438	80701691.PDR	CONNETTORE FISSO MASCHIO "XC2" VAN-SYSTEM KVBS03028-21PLCF7G	B.3	18	1
720/693	50950751	BOBINA 24Vcc CONNETTORIZZATA SAGINOMIYA NEV-MOAT05 L=300 mm	B.2.1	4	6
720/694	50950752	BOBINA PER SOLENOIDE CONNETTORIZZATA 24Vcc SAGINOMIYA NEV-MOAT05 L=600 mm	A.2.1	11	2
720/695	80125116	BOBINA A LANCIO DI CORRENTE 24Vdc SIEMENS 3RV2902-2DB0	A.3.1	15	2
720/695	80125116	BOBINA A LANCIO DI CORRENTE 24Vdc SIEMENS 3RV2902-2DB0	B.3.1	24	2
720/696	80150085	RELÈ 24V + ZOCCOLO PUSH-IN + VARISTORE (FINDER 46.52.9.024.0000T+97.P2.7SMA+99.02.0.024.98)	A.3.1	10	6
720/696	80150085	RELÈ 24V + ZOCCOLO PUSH-IN + VARISTORE (FINDER 46.52.9.024.0000T+97.P2.7SMA+99.02.0.024.98)	B.3.1	17	3
720/697	80150090	RELÈ 110V + ZOCCOLO PUSH-IN + MOD. DIODO (FINDER 46.52.9.110.0000T+97.P2.7SMA+99.02.3.000.00)	A.3.1	4	4
720/697	80150090	RELÈ 110V + ZOCCOLO PUSH-IN + MOD. DIODO (FINDER 46.52.9.110.0000T+97.P2.7SMA+99.02.3.000.00)	B.3.1	16	3
720/698	80440251	PRESSOSTATO ALTA PRESSIONE SAGINOMIYA ACB-4UB178W CONNETTORIZZATO	B.2.1	11	2
720/699	80440252	PRESSOSTATO ALTA PRESSIONE SAGINOMIYA ACB-4UB178W CONNETTORIZZATO	A.2.1	1	2

INDICE DELLE CATEGORIE

CAT./PROGR.	DISEGNO DITTA	DESCRIZIONE	TAVOLA	RIFERIM.	QUANTITÀ TOTALE
720/700	80440257	PRESSOSTATO BASSA PRESSIONE SAGINOMIYA ACB-4UA73W CONNETTORIZZATO	A.2.1	2	2
720/701	80440256	PRESSOSTATO BASSA PRESSIONE SAGINOMIYA ACB-4UA73W CONNETTORIZZATO	B.2.1	12	2
720/702	80440261	TRASDUTTORE ALTA PRESSIONE SAGINOMIYA YSK-AC35L-827 CONNETTORIZZATO	A.2.1	3	2
720/702	80440261	TRASDUTTORE ALTA PRESSIONE SAGINOMIYA YSK-AC35L-827 CONNETTORIZZATO	B.2.1	10	2
720/703	80440266	TRASDUTTORE BASSA PRESSIONE SAGINOMIYA YSK-AC10L-827 CONNETTORIZZATO	A.2.1	4	2
720/703	80440266	TRASDUTTORE BASSA PRESSIONE SAGINOMIYA YSK-AC10L-827 CONNETTORIZZATO	B.2.1	9	2
720/704	80440285	TERMOSTATO CONNETTORIZZATO COD. MELCORCS0515H59	B.2.1	14	2
720/705	80870055	CONVERTITORE DC/AC 400Vac 50Hz 3F 300W	B.3	10	1
720/706	DB01115180027	VENTILATORE EVAPORANTE ROSENBERG GKH 280-CIW087.5FA CONNETTORIZZATO	B.3	6	2
720/914	DB0050330051	PRESSOSTATO DIFFERENZIALE FILTRO ARIA JOHNSON CONTROLS P233A-4AAC CONNETTORIZZATO	A.2	6	2
720/915	DB0050330050	PRESSOSTATO DIFFERENZIALE FILTRO ARIA JOHNSON CONTROLS P233A-4AAC CONNETTORIZZATO	B.2	10	1
720/916	50250200	ELIMINATORE DI VIBRAZIONE 1/2" L=230 mm INOX CASTEL 7690/4	A.2.1	12	2
720/916	50250200	ELIMINATORE DI VIBRAZIONE 1/2" L=230 mm INOX CASTEL 7690/4	B.2.1	8	2
720/917	50250011	ELIMINATORE DI VIBRAZIONE 3/4" L=255 mm CASTEL 7690/6	A.2.1	13	2
720/918	50260270	RICEVITORE LIQUIDO (1,5 LITRI CERTIFICATO PED) FRIGOMEC SL-121X229	A.2.1	14	2
720/919	50250010	ELIMINATORE DI VIBRAZIONE Ø22 L=290 mm INOX CASTEL 7690/7	B.2.1	7	2
721/023	50240170	SEPARATORE DI LIQUIDO Ø138 H=150	B.2	3	1
721/113	RCS4101H69	FILTRO Ø22 COD. MELCORCS4101H69	B.2.1	2	1
721/114	EY392125-H01	ANTIVIBRANTE COD. MELCOEY392125H01	B.2.1	13	8
895/162	80420525	BLOCCHETTO D'ARRESTO WAGO 249-116	A.3.1	8	8
895/162	80420525	BLOCCHETTO D'ARRESTO WAGO 249-116	B.3.1	19	6
895/369	80105172	CONTATTORE 5,5 kW S00 24Vdc 1NO SIEMENS 3RT2017-2XB41-0LA2	B.3.1	27	3

ELENCO DITTE RICHIAMATE NEL CATALOGO

ELENCO DITTE RICHIAMATE NEL CATALOGO

N. CODICE	DENOMINAZIONE RAGIONE SOCIALE	RAPPRESENTANTE	INDIRIZZO
1	MITSUBISHI ELECTRIC KLIMAT TRANSPORTATION SYSTEMS S.p.A.		C.so Stati Uniti, 1/1 - 35127 Padova
2	CASTEL s.r.l.		Via Provinciale, 2/4 - 20042 Pessano con Bornago (MI)
3	DANFOSS s.r.l.		C.so E. Tazzoli, 221 - 10137 Torino
4	SAGINOMIYA SEISAKUSHO INC.	DANFOSS s.r.l.	C.so E. Tazzoli, 221 - 10137 Torino
5	COPELAND ITALIA s.r.l.	EMERSON CLIMATE TECHNOLOGIES RETAIL SOLUTIONS EUROPE s.r.l.	Via A. Ramazzotti, 26/b - 21047 Saronno (VA)
6	AMC MECANOCAUCHO S.A.		Industrialdea Zona A Pab. 35 - E-20159 Asteasu (Spagna)
7	ROSENBERG ITALIA s.r.l.		Via Armenia, 10 - 33078 San Vito al Tagliamento (PN)
8	EBM-PAPST s.r.l.		Via Cornaggia, 108 - 22076 Mozzate (CO)
9	SENSATA KLIXON	NECTO GROUP s.r.l.	Via Canada, 8 - 35127 Padova
10	BELIMO SERVOMOTORI s.r.l.		Via Stezzano, 5 - 24050 Zanica (BG)
11	CAREL INDUSTRIES S.p.A.		Via dell'Industria, 11 - 35020 Brugine (PD)
12	RADIALL VAN-SYSTEM s.r.l.		Via Zambeletti, 19 - 20021 Baranzate (MI)
13	SIEMENS S.p.A.		V.le Piero e Alberto Pirelli, 10 - 20126 Milano
14	FINDER S.p.A.		Via Drubiaglio, 14 - 10040 Almese (TO)
15	ABB SACE S.p.A.	ABB ELECTRIFICATION ITALIA	Via L. Lama, 33 - 20099 Sesto San Giovanni (MI)
16	WAGO ELETTRONICA s.r.l.		Via Parini, 1 - 40033 Casalecchio di Reno (BO)
17	RS COMPONENTS S.p.A.		Via M. Viganò De Vizzi, 93/95 - 20092 Cinisello Balsamo (MI)
18	MULTICOMP	FARNELL ITALIA s.r.l.	C.so Europa, 20/22 - 20045 Lainate (MI)
19	CARLO GAVAZZI AUTOMATION S.p.A.		Via Milano, 13 - 20045 Lainate (MI)

ELENCO DITTE RICHIAMATE NEL CATALOGO

N. CODICE	DENOMINAZIONE RAGIONE SOCIALE	RAPPRESENTANTE	INDIRIZZO
20	TC MISURE E CONTROLLI s.r.l.		C.so Re Umberto, 7 - 10121 Torino
21	JOHNSON CONTROLS s.r.l.		Via Manzoni, 44 - 20095 Cusano Milanino (MI)
22	DIAVIA	WEBASTO THERMO & COMFORT ITALY s.r.l.	Via E. Nobili, 2 - 40062 Molinella (BO)
23	ARMACELL ITALIA s.r.l.		Via Torri Bianche, 10 - 20871 Vimercate (MB)
24	FRIGOMEC S.p.A.		Via M. D'Antona, 5 - 37045 San Pietro di Legnago (VR)